Sitaleicht.
Drainage.

D

leicht entwässern.

D

wie Drainage:

Mehr Informationen finden Sie im Web:
sita-bauelemente.de/D

Seien Sie rundum geschützt!

Sita Drainagen fangen Regenwasser vor dem Gebäude ab. Wie ein „moderner Wassergraben" schützt die ebenerdig verbaute Entwässerung die Innenräume Ihres Gebäudes. Auch die Fassade wird vor hoch aufspritzendem Schlagregen geschützt. Das Drainagesystem mit aufliegendem Rost und Rahmen ist robust und belastbar. Für begrünte Dächer, Balkone und Terrassen bietet die SitaGreen Produktfamilie optimale Unterstützung – zur Ableitung des Regenwassers auf allen Ebenen des Schichtenaufbaus. Die Entwässerung durch Drainage ist die Lösung, vom Gründach über den Balkon bis zur Terrasse.

1 Warum Drainage?

04 Rundum geschützt – Wasser kommt hier nicht ins Haus. Dank Sita.
08 Nachhaltig mitgedacht – SitaGreen
10 Das Prinzip der Drainage.

2 Produkte

12 Sita Entscheidungsmatrix Regelwerke

14 SitaDrain® Klassik, Terra und Terra Profilrahmen
16 Produktdetails
25 Einbaubeispiele

26 SitaDrain® Kastenrinne / mit Designrost
28 Produktdetails
37 Einbaubeispiele

38 SitaDrain® Endlos
40 Produktdetails
45 Einbaubeispiele

46 SitaGreen Gründachschacht
48 Produktdetails
53 Einbaubeispiele

54 SitaGreen Retention
56 Produktdetails
60 Einbaubeispiele

62 Sita ist ausgezeichnet
63 Anschlussmanschetten

3 Sitaleicht

64 Sita Leistungen
66 Sita Sorglospaket
67 Sita Berechnungsservice
68 Sita Sortiment
70 Sita im Portrait
74 Sita Ansprechpartner

Wasser kommt hier nicht ins Haus. Dank Sita.

Wie eine Festung gegen das Wasser: Drainage-Systeme von Sita bieten sicheren Schutz für modernste Bauweisen.

Grenzenlos geschützt

Drainagen können endlos erweitert werden – die Gitterrost-Systeme werden einfach ineinandergesteckt. So erreichen Sie ganz leicht und maßgenau Sonderlängen auch für größere Fassadenabschnitte.

Wie ein schützendes Band für Ihr Haus.

Sita ist Gebäudeschützer. Ob Schlagregen oder Schneeverwehungen: Wetterszenarien, die Ihre Fassade in Mitleidenschaft ziehen können oder Wasser in den Innenraum eindringen lassen könnten, vermeiden Sie mit Drainagelösungen von Sita. Als hochwertiges Entwässerungssystem wird es auch optischen Wünschen gerecht. Dank reduzierter Anschlusshöhen sitzt der Gitterrost ebenerdig und sorgt so zusätzlich für Barrierefreiheit.

Wie schützt Sita meine Fassade vor Spritzregen?

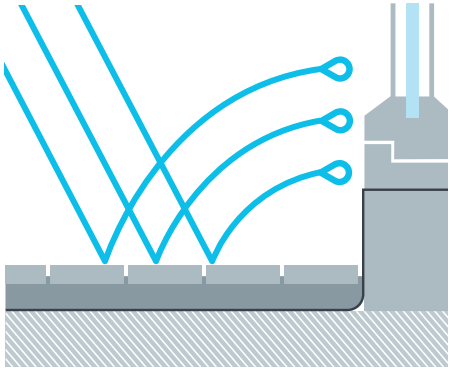

Ohne SitaDrain®
Gebäudeverschmutzung durch Spritzregen.

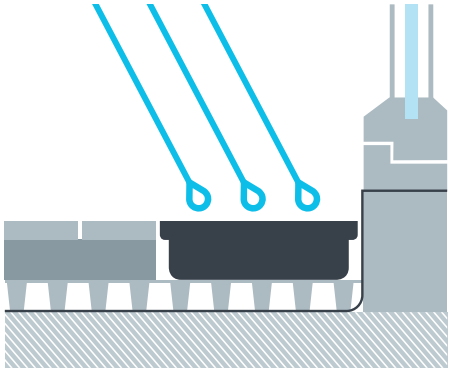

Mit SitaDrain®
Schutz des Gebäudes vor Spritzregen.

Welchen baulichen Vorteil habe ich durch Sita?

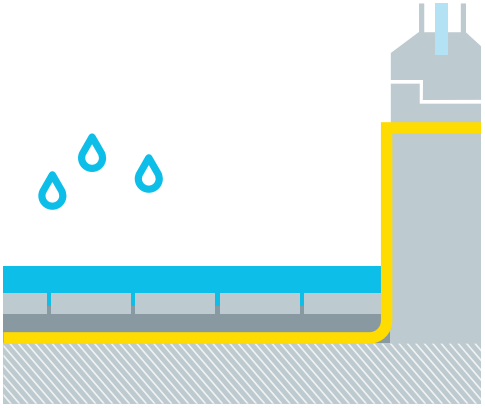

Ohne SitaDrain®
Hohe Anschlusshöhe:
als Schutz vor angestautem Regenwasser – ein höherer Sockel.

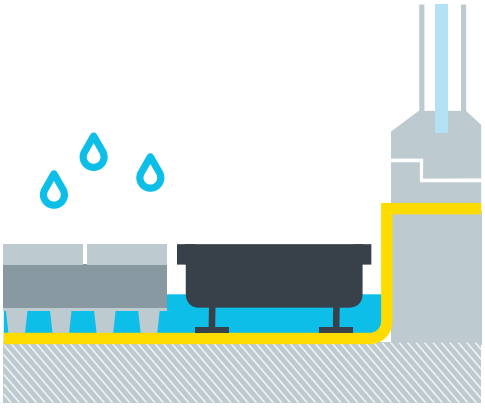

Mit SitaDrain®
Niedrigere Anschlusshöhe:
SitaDrain® nimmt das Regenwasser auf.

Damit alles gut abläuft: Entwässerung vom Dach bis ins Erdgeschoss.

Sita ist Rundumschützer. So verstehen wir Entwässerung – Lösungen auf allen Ebenen. Die passenden Komponenten von Sita gibt es in Edelstahl oder verzinkter Ausführung, in unterschiedlichen Längen und Breiten sowie mit festen oder stufenlos anpassbaren Höhen – wie ein schützendes Band für Ihr ganzes Gebäude.
DIN-Normen und Regelwerke auf Seite 12.

SitaGreen – das effektive Naturtalent für Gründachentwässerung.

Sita ist Begrüner. Eine bevorzugte Lösung für Begrünungen auf Dächern, Balkonen und Terrassen sowie die Ableitung des Regenwassers auf allen Ebenen des Schichtenaufbaus bietet die SitaGreen Produktfamilie. Die SitaGreen Inspektionsschächte sind sowohl für intensive als auch für extensive Begrünung geeignet.

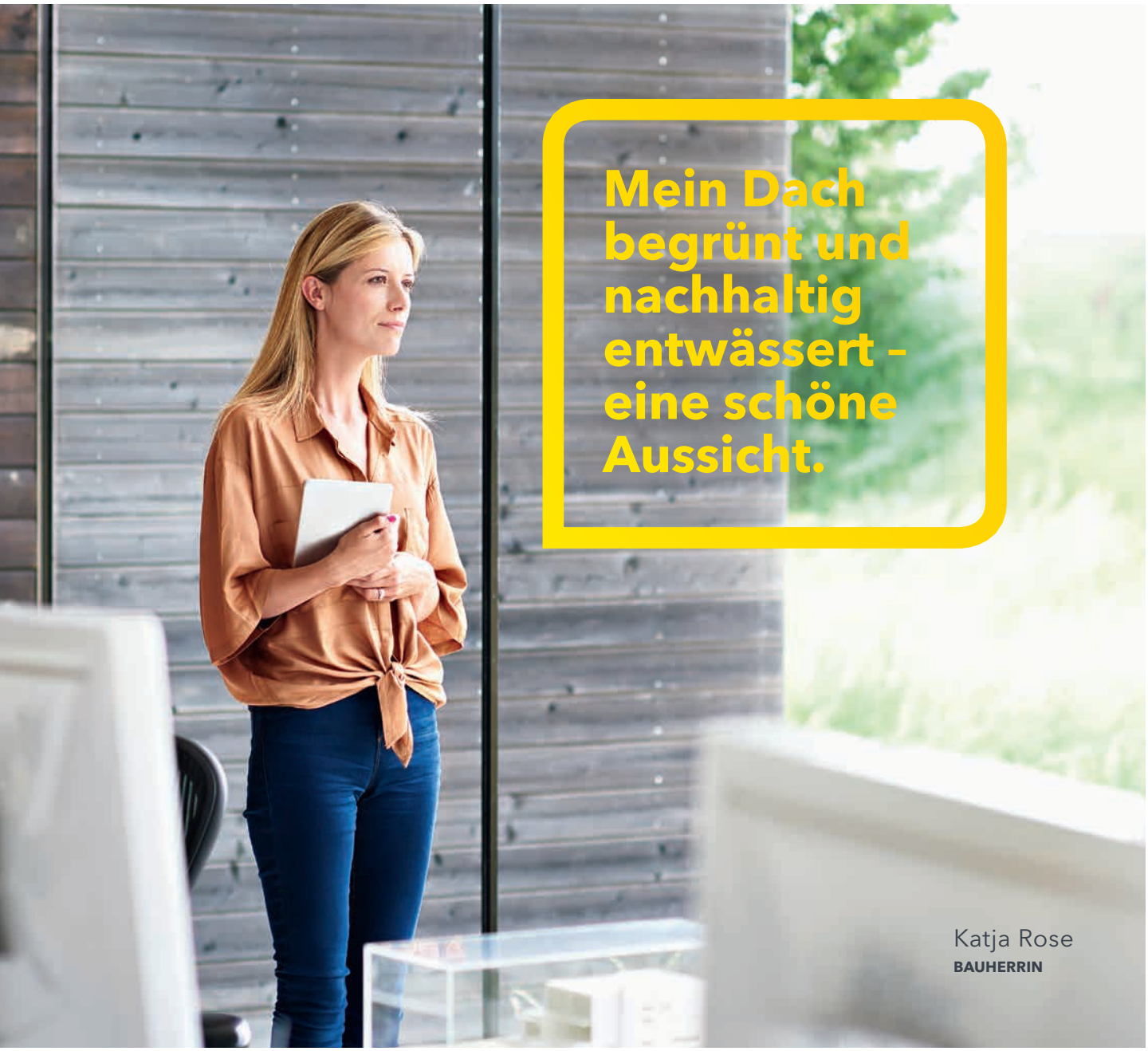

Sita ist Regenparker. Die Regenspende „parkt“ auf dem begrünten Flachdach, um sie zeitlich verzögert in die Kanalisation einzuspeisen. So trägt das Gründach dazu bei, Überlastungen kommunaler Kanalsysteme zu vermeiden sowie Rückstau und daraus resultierenden Überflutungen entgegenzuwirken. Speziell für das Gründach entwickelt, sorgen Sita Retentionslösungen dafür, dass das Regenwasser auf dem Dach zeitweise zurückgehalten wird. So wird ein kontrollierter Ablauf des Regenwassers für Retentionsdächer gewährleistet.

Gut zu wissen.

Wasserrückhaltung
Deutlich mehr als die Hälfte des Regens kann im Gründachaufbau dauerhaft gespeichert werden. Der Abfluss des überschüssigen Wassers wird stark verzögert und gedämpft. Der Regen wird mit Verzögerung direkt in die Kanalisation eingeleitet.

Retentionsberechnung
Bei Retentionsdächern ist eine spezielle Berechnung der Retention notwendig.

Temperaturvorteil
Das Gründach erwärmt sich langsamer und bei weitem nicht so stark. Gründächer bieten einen sehr guten Schutz vor Sonneneinstrahlung und Temperaturextremen. Das ist gut für das Klima unter dem Dach und verlängert so die Lebensdauer der Dachabdichtung.

Das Prinzip der Drainage.

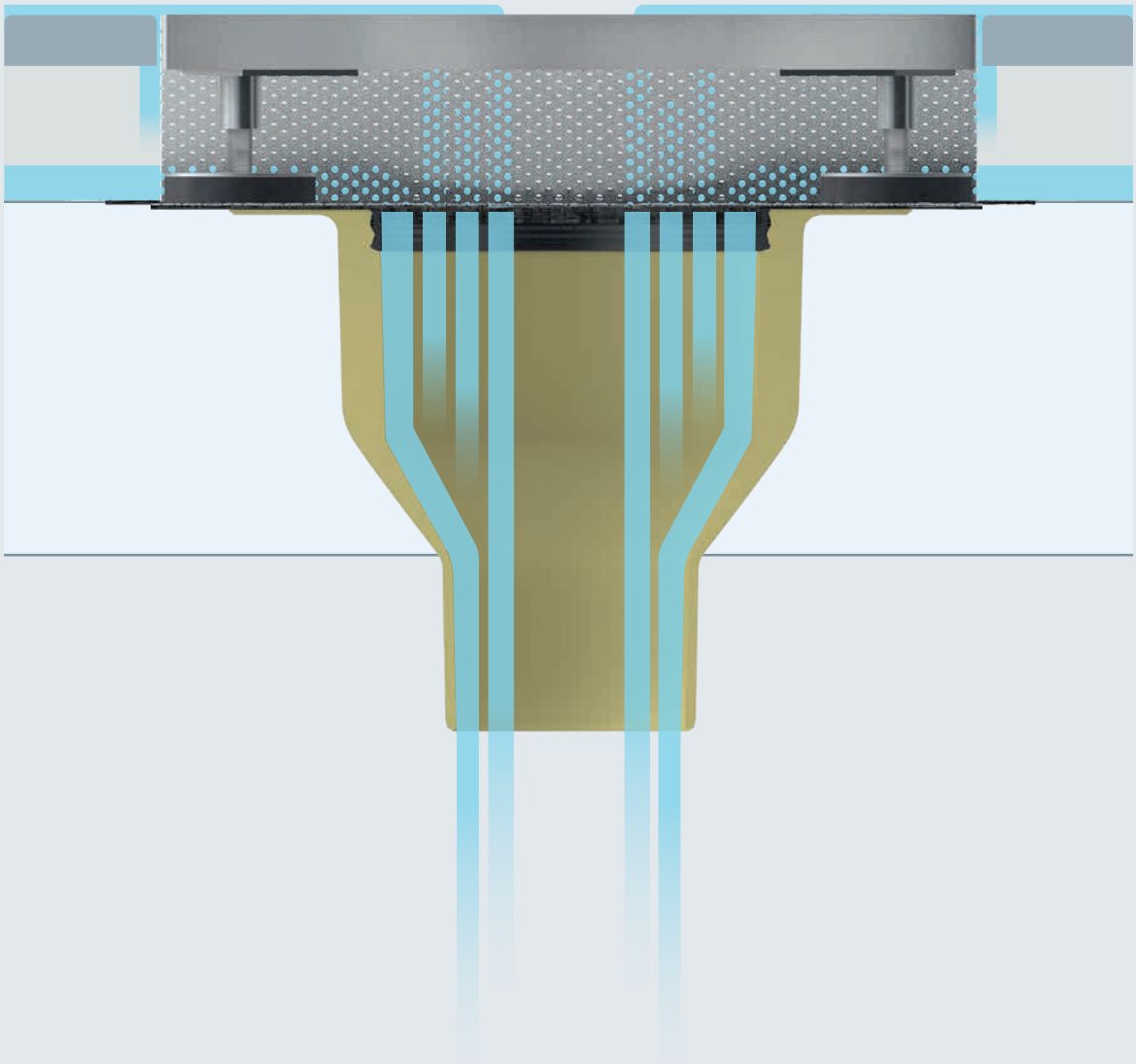

SitaDrain® Terra
mit Gitterrost zur Terrassen-entwässerung
Auf Terrassen wird SitaDrain® Terra als Revisionsschacht eingesetzt.

Sita Drainagesysteme ermöglichen eine sichere Revision der Entwässerung – und bilden die ausgezeichnete Ergänzung zu Ablaufsystemen auf abgedichteten Nutzflächen wie Balkonen oder Terrassen. Eine passende Lösung für die Ableitung und Revision des Regenwassers von Gründächern bieten die Produkte der Serie SitaGreen. Die Gründachschächte sind sowohl für intensive als auch für extensive Begrünungen geeignet.

A SitaDrain®
Mit optimal höhenverstellbaren Füßen

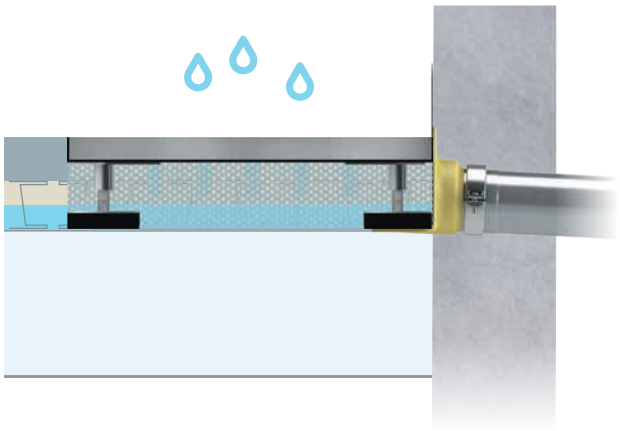

B SitaDrain® Kastenrinne
Mit Kiesleiste

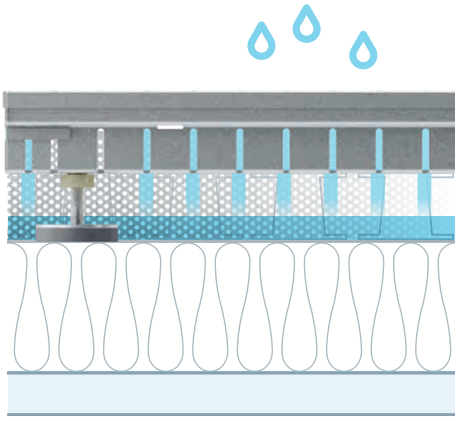

C SitaGreen Retention
Mit SitaMore Retentionselement zur verzögerten Flachdachentwässerung

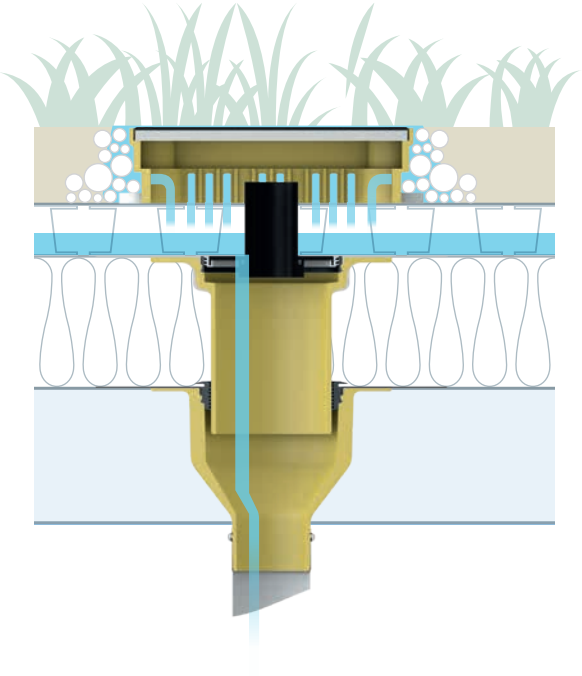

D SitaGreen Gründachschacht
Für extensive und intensive Dachbegrünung

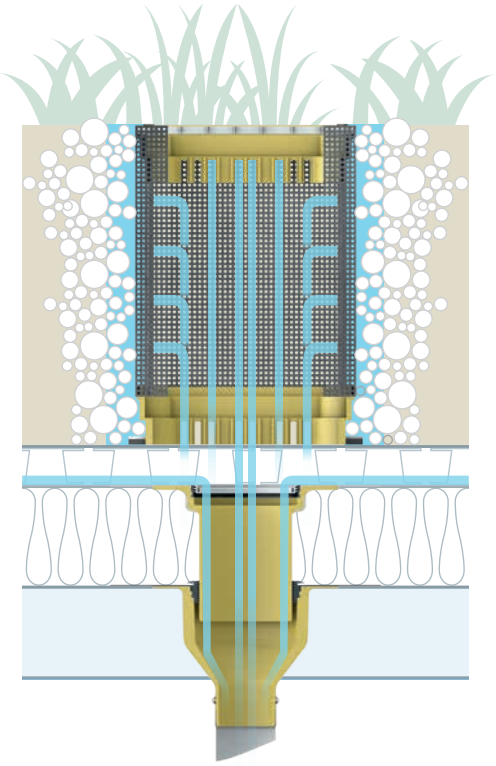

Ganz leicht entscheiden.

Art der Entwässerung	Stufenlos höhenverstellbar	Unterschiedliche Bauhöhen	Unterschiedliche Baulängen	Für barrierefreie Anschlüsse
Drainage	○		○	○
Drainage	○		○	
Drainage				
Drainage	○	○		○
Drainage	○			○
Drainage	○			

Regelwerke und Normen

Bei der Planung und Ausführung von Flachdachentwässerungsanlagen sind unter anderem nachfolgende Normen und Regelwerke zu berücksichtigen.

DIN EN 12056-3
Entwässerungssysteme innerhalb von Gebäuden

DIN EN 752
Entwässerungssysteme außerhalb von Gebäuden

DIN 1986-100
Entwässerungsanlagen für Gebäude und Grundstücke

SITA ENTSCHEIDUNGSMATRIX

Mit Designrost	Aus Edelstahl	Vor Ort kürzbar	Materialeigenschaften	
	○		Feuerverzinkter Stahl, Edelstahl rostfrei	
○	○		Feuerverzinkter Stahl, Edelstahl rostfrei	
○	○		Edelstahl rostfrei	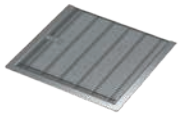
○	○	○	Verzinkter Stahl, Edelstahl rostfrei	
			Feuerverzinkter Stahl	
			Grundkörper: Polyurethan; Gitterrost: feuerverzinkter Stahl	

DIN 18531, Teil 1 bis 5
Dachabdichtungen

DIN EN 1253-2
Dachabläufe und Bodenabläufe ohne Geruchverschluss

DIN 18234
Baulicher Brandschutz großflächiger Dächer

LAR-Richtlinie
Brandschutztechnische Anforderungen an Leitungsanlagen

ZVSHK-Handbuch Sanitärtechnik
Rohrleitungsbau

DDH-Regelwerk
Fachregeln für Dächer mit Abdichtungen

FLL-Richtlinie
Für die Planung, Ausführung und Pflege von Dachbegrünungen

Industriebaurichtlinie
Richtlinie über den baulichen Brandschutz im Industriebau

SitaDrain® Klassik, Terra und Terra Profilrahmen

Das schützende Band. Stufenlos verstellbar.

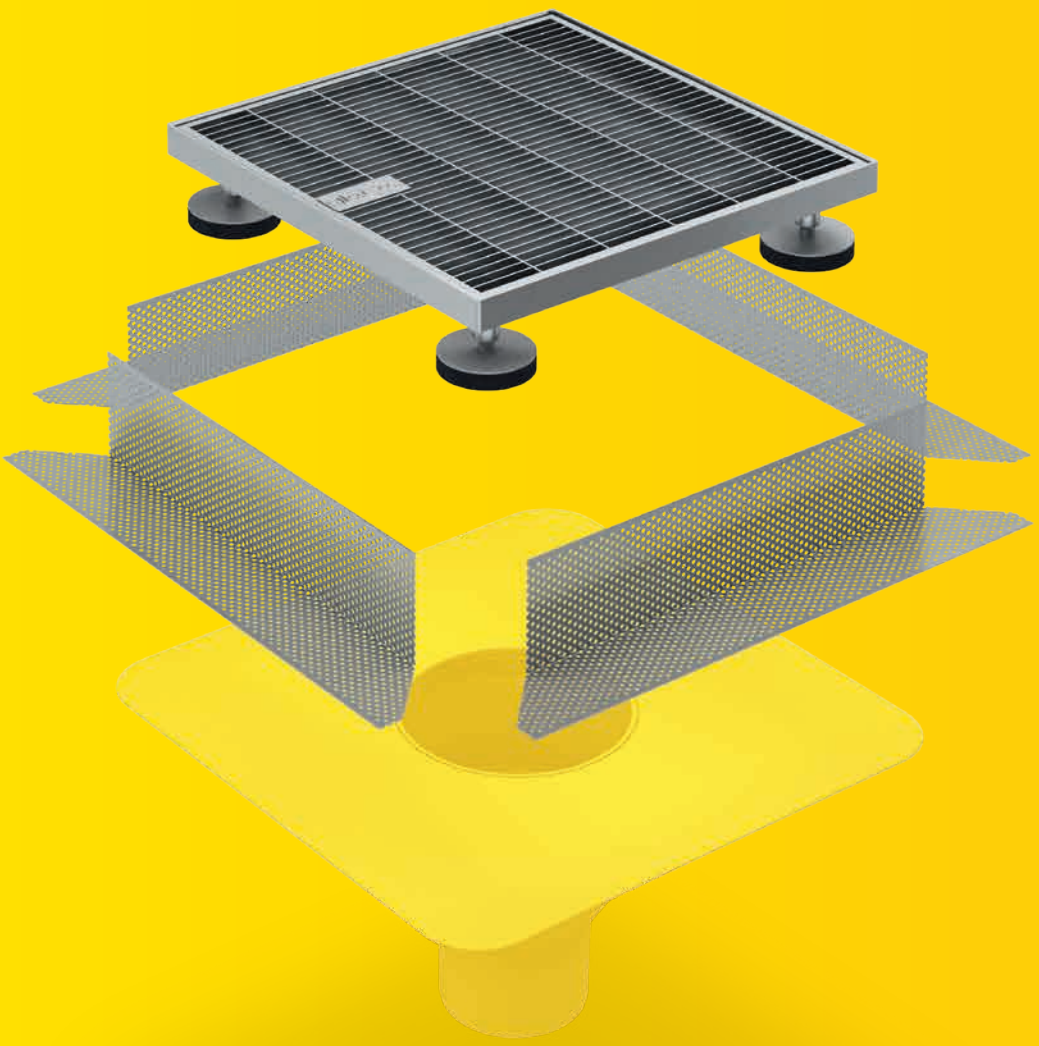

+ Große Höhenunterschiede werden überbrückbar
+ Ideale Ergänzung zum Dach- oder Balkongully
+ Stufenlos höheneinstellbar
+ Zur Reduzierung der Anschlusshöhe im Türbereich auf 5 cm
+ Verschiedene Längen und Breiten

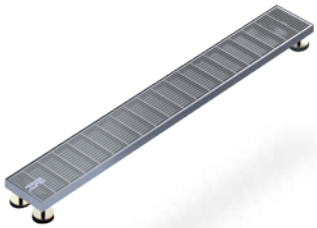

SitaDrain® Klassik
Feuerverzinkter Stahl

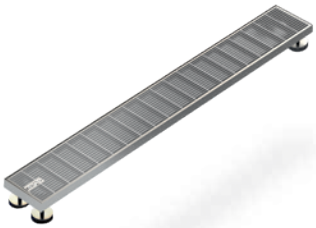

SitaDrain® Klassik
Edelstahl rostfrei

SitaDrain®Terra
Stahl verzinkt

SitaDrain®Terra
Edelstahl rostfrei

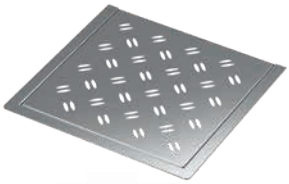

SitaDrain®Terra Profilrahmen
Edelstahl rostfrei

SitaDrain®
Kiesleiste

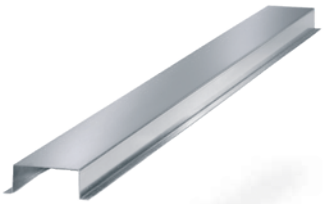

SitaDrain®
Stichkanal

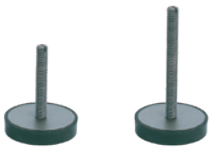

SitaDrain®
Füße

SitaDrain® Klassik und Terra
Produktmerkmale im Überblick:

Produktmerkmale

Einsatzgebiete	**Zur Ableitung des Regenwassers und zur Ergänzung der Ablaufsysteme auf Balkonen und Terrassen**
Material	**Verzinkter Stahl oder Edelstahl rostfrei**
Ausführung	**Gitterrost, Längsstabrost oder Designrost**
Farbe	**Silber**
Oberfläche	**Glatt**
Temperatur-beständigkeit min.	**-20 °C**
Baustoffklasse	**A1 nicht brennbar**
Belastungsklasse	**K 3 - max. 300 kg / 3 kN**
Allgemeine Beschaffenheit	**Oberflächen frei von scharfen Kanten**
Eigenschaften	**+ Stufenlos höheneinstellbar von 70 - 110 mm** **+ Umfassendes Zubehör**
Verarbeitung	**Grundlage sind die allgemein anerkannten Regeln der Technik (aaRdT) sowie die Einbaubeispiele und Einbauanleitungen der Sita Bauelemente GmbH. Die Einbaubeispiele dienen nur als Anschauungsdetail und sind ein allgemeiner, unverbindlicher Vorschlag. Die Ausführung ist nur schematisch dargestellt und ersetzt in keinem Fall die erforderliche Werk-, Detail- und Montageplanung der zuständigen Fachunternehmen. Die Anwendbarkeit, Vollständigkeit und Maße sind vom Kunden/Planer/Verarbeiter etc. beim jeweiligen Bauvorhaben eigenverantwortlich zu prüfen und auf die örtlichen Gegebenheiten anzupassen bzw. abzustimmen. Angrenzende Gewerke sind schematisch ohne Gewähr auf Vollständig- und Richtigkeit dargestellt. Die jeweiligen technischen Vorgaben in den Merkblättern, Verarbeitungsrichtlinien und Systemzulassungen sind zu beachten.**

SitaDrain® Klassik
Feuerverzinkter Stahl

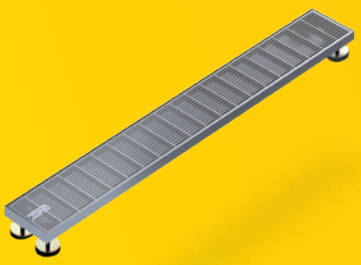

Leistungstext

SitaDrain® Klassik Entwässerungsrost, mit eingepressten Gewindemuffen M12 aus Messing zur Aufnahme der vormontierten Gummifüße, zur stufenlosen Höheneinstellung von 70–110 mm. In den Breiten 100 mm, 150 mm 250 mm und 500 mm. In Längen von 500 mm, 750 mm, 800 mm und 1000 mm. Aus verzinktem Stahl mit umlaufendem Stahlrahmen zur Aufnahme des Gitterrostes in der Maschenweite 9 mm x 64 mm. Liefern und fachgerecht einbauen.

Technische Zeichnung

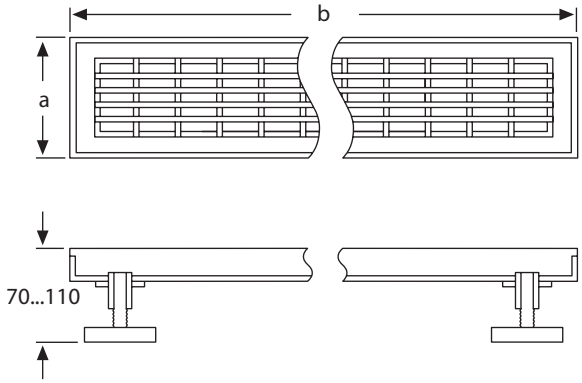

Maße, Belastungsklasse und Artikelnummern

Breite a (mm)	Länge b (mm)	Belastungsklasse nach DIN EN 1253	Artikelnummer
100	750	K 3	20 10 75
100	800	K 3	20 10 80
100	1.000	K 3	20 10 00
150	500	K 3	20 15 50
150	750	K 3	20 15 75
150	1.000	K 3	20 15 00
250	500	K 3	20 25 50
250	1.000	K 3	20 25 00
500	1.000	K 3	20 50 00

SitaDrain® Klassik
Edelstahl rostfrei

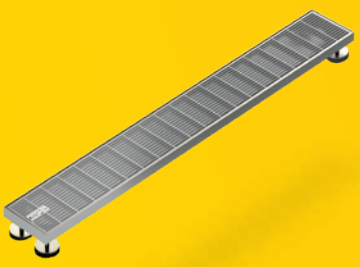

Leistungstext

SitaDrain® Klassik Entwässerungsrost, mit zwei verwchweißten Gewindemuffen M12 aus Edelstahl rostfrei zur Aufnahme der vormontierten Gummifüße, zur stufenlosen Höheneinstellung von 70–110 mm. In den Breiten 100 mm, 150 mm und 250 mm, in der Länge von 1000 mm. Aus Edelstahl rostfrei gebeizt, mit umlaufendem Stahlrahmen zur Aufnahme des Gitterrostes in der Maschenweite 9 mm x 64 mm. Liefern und fachgerecht einbauen.

Technische Zeichnung

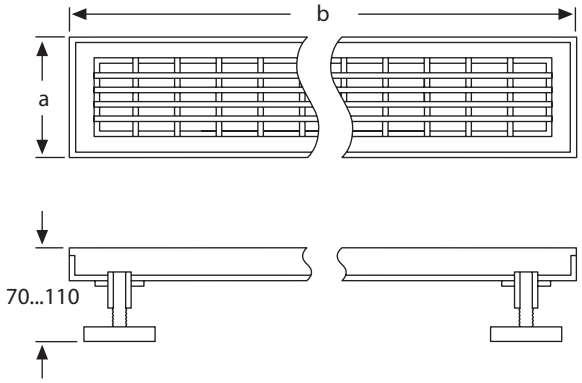

Maße, Belastungsklasse und Artikelnummern

Breite a (mm)	Länge b (mm)	Belastungsklasse nach DIN EN 1253	Artikelnummer
100	1.000	K 3	25 10 10
150	1.000	K 3	25 15 00
250	1.000	K 3	25 25 00

SitaDrain® Terra
Stahl verzinkt

Leistungstext

SitaDrain® Terra mit Einlegerost, aus Stahl verzinkt, Belastungsklasse K3 nach DIN EN 1253-2, rollstuhlbefahrbar, in den Maßen 300 mm x 300 mm, 400 mm x 400 mm und Belastungsklasse L15 für die Größe 500 mm x 500 mm, mit umlaufendem Rahmen zur Aufnahme des Rostes, mit vier verschweißten Gewindemuffen M12 aus Messing zur Aufnahme der vormontierten Gummifüße zur stufenlosen Höheneinstellung von 70 – 110 mm, liefern und fachgerecht einbauen.

Technische Zeichnung

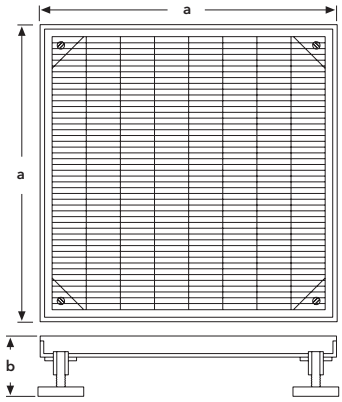

Maße, Rostausführung und Artikelnummern

a (mm)	b (mm)	Rostausführung	Artikelnummer
300 x 300*	70–110	Gitterrost	18 90 62
400 x 400	70–110	Gitterrost	20 40 40
400 x 400	80–110	Längsstabrost	20 40 40 15
500 x 500	70–110	Gitterrost	20 50 50

* mit einseitig eingerückten Gummifüßen speziell für die Attikaentwässerung

SitaDrain® Terra
Edelstahl rostfrei

Leistungstext

SitaDrain® Terra mit Einlegerost, aus Edelstahl rostfrei, Werkstoffnummer 1.4301, Belastungsklasse K3 nach DIN EN 1253-2, rollstuhlbefahrbar, in den Maßen 400 mm x 400 mm, mit umlaufendem Rahmen zur Aufnahme des Rostes, mit vier verschweißten Gewindemuffen M12 aus Messing zur Aufnahme der vormontierten Gummifüße zur stufenlosen Höheneinstellung von 70–110 mm, liefern und fachgerecht einbauen.

Technische Zeichnung

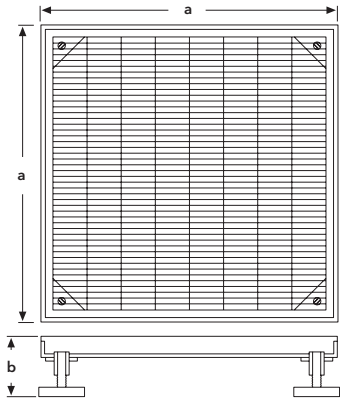

Maße, Rostausführung und Artikelnummern

a (mm)	b (mm)	Rostausführung	Artikelnummer
400 x 400	70–110	Gitterrost	25 40 40
400 x 400	80–110	Längsstabrost	25 40 40 15
400 x 400	70–110	Kreisrost	25 40 40 11
400 x 400	70–110	Quadratrost	25 40 40 12
400 x 400	70–110	Ellipserost	25 40 40 13
400 x 400	70–110	Bubblerost	25 40 40 14

Rostausführung					
Gitter-rost		Kreis-rost		Ellipse-rost	
Längs-stabrost		Quadrat-rost		Bubble-rost	

SitaDrain® Terra Profilrahmen
Edelstahl rostfrei

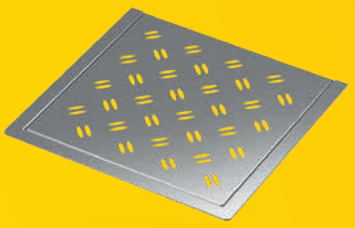

Leistungstext

SitaDrain® Terra Profilrahmen mit Einlegerost, aus Edelstahl rostfrei, Werkstoffnummer 1.4301, Belastungsklasse K3 nach DIN EN 1253-2, rollstuhlbefahrbar, in den Maßen 425 mm x 450 mm, mit umlaufendem Profilrahmen zur Aufnahme des Rostes und dreiseitigen Auflage auf dem Plattenbelag, liefern und fachgerecht einbauen.

Technische Zeichnung

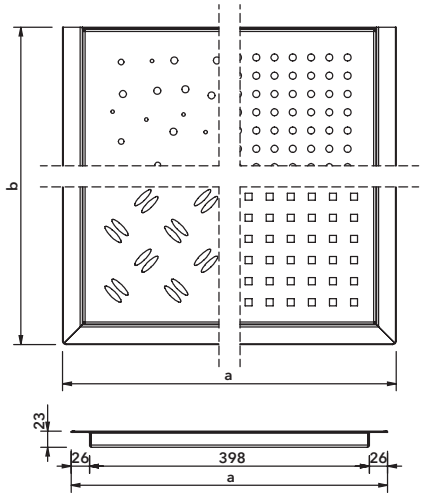

Maße, Rostausführung und Artikelnummern

a (mm)	b (mm)	Geeignet für Plattenmaß (mm)	Rostausführung	Artikelnummer
450	425	400 x 400	Gitterrost	25 40 40 34
450	425	400 x 400	Längsstabrost	25 40 40 35
450	425	400 x 400	Kreisrost	25 40 40 30
450	425	400 x 400	Quadratrost	25 40 40 31
450	425	400 x 400	Ellipserost	25 40 40 32
450	425	400 x 400	Bubblerost	25 40 40 33

Rostausführung					
Gitter-rost		Kreis-rost		Ellipse-rost	
Längs-stabrost		Quadrat-rost		Bubble-rost	

SitaDrain®
Kiesleiste

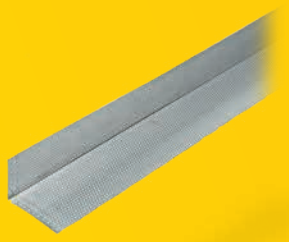

Leistungstext

SitaDrain® Kiesleiste, aus Aluminium-Lochblech, einfach gekantet, umlaufend ungelochter Rand, in den Größen 70 mm x 90 mm, 110 mm x 130 mm und 145 mm x 165 mm. 1000 mm lang, zum Anlehnen an den Rahmen des SitaDrain®, liefern und fachgerecht einbauen.

Technische Zeichnung

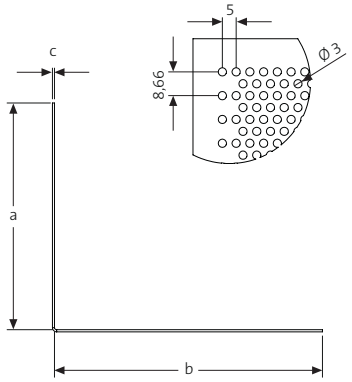

Drainhöhen, Maße und Artikelnummern

Für Drainhöhe (mm)	a (mm)	b (mm)	c (mm)	Artikelnummer
70 – 110	70	90	0,8	E21 10 02
110 – 145	110	130	1,0	21 10 98
145 – 180	145	165	1,0	21 10 99

SitaDrain®
Stichkanal

Leistungstext

SitaDrain® Stichkanal, aus bandverzinktem Stahlblech, 30 mm x 70 mm x 1000 mm, mit abgekanteter Auflage zur Weiterleitung des Regenwassers vom Drainagerost zum Gully, zum Beispiel durch ein Splittbett, liefern und fachgerecht einbauen.

Technische Zeichnung

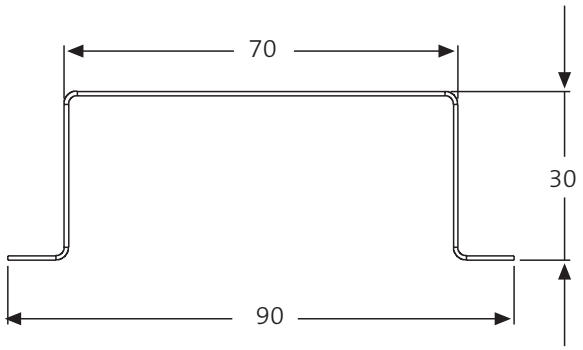

Maße und Artikelnummer

Maße (mm)	Artikelnummer
70 x 30 mm 1.000 mm lang	E20 90 00

SitaDrain®
Füße

Leistungstext

SitaDrain® Füße, zur stufenlosen Höheneinstellung der SitaDrain® Entwässerungsroste, mit Edelstahl rostfrei oder feuerverzinktem Gewindestift M12 und eingefräster Nut zur Höheneinstellung von oben mit einem Schraubendreher. Mit einer Gummiauflagefläche aus EPDM zur Lastverteilung, liefern und fachgerecht einbauen.

Technische Zeichnung

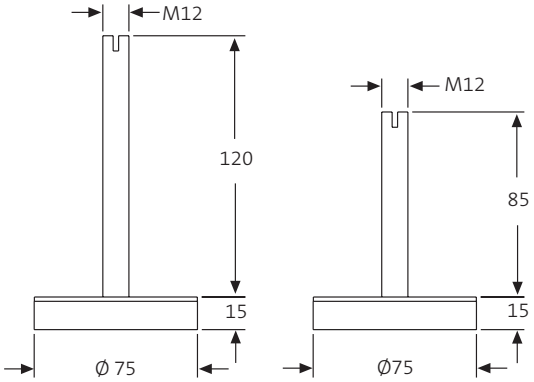

Maße, Materialien und Artikelnummern

Gewindelänge	Material	Drainhöhe (mm)	Artikelnummer
85	Feuerverzinkt	110 – 145	E22 00 85
120	Feuerverzinkt	145 – 180	E22 01 21
120	Edelstahl rostfrei	145 – 180	E22 11 20

SitaDrain® Terra

SitaDrain® Terra mit SitaCompact für die Notentwässerung mit Anstauelement im nicht belüfteten Dachaufbau mit Platten auf Stelzlager

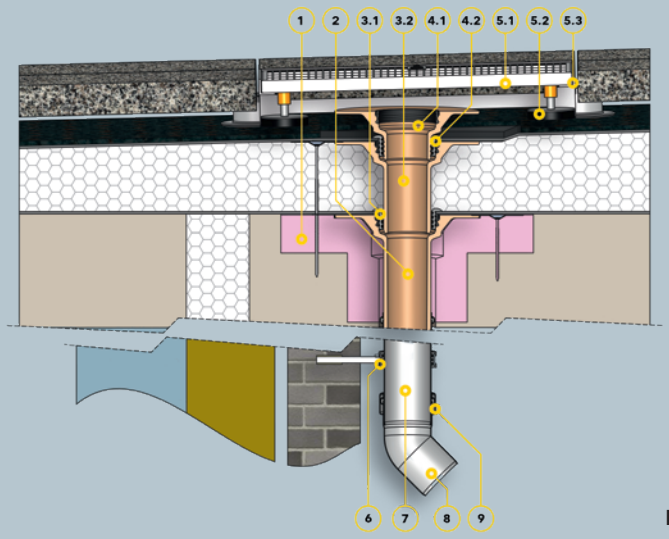

Bauteile

1 SitaCompact Dämmkörper
2 SitaCompact senkrecht

SitaCompact Aufstockelement bestehend aus:
3.1 SitaCompact Dichtring
3.2 SitaCompact Aufstockelement

SitaCompact Anstauelement bestehend aus:
4.1 SitaCompact Anstauelement
4.2 SitaCompact Dichtring

SitaDrain® Terra bestehend aus:
5.1 SitaDrain® Terra Gitterrost
5.2 SitaDrain® Gummimetallpuffer
5.3 SitaDrain® Terra Rahmen

6 SitaAttika Rohrschelle
7 SitaAttika Rohr
8 SitaAttika Boggen
9 SitaAttika Sicherungsschelle

Dachaufbau

Nicht belüfteter Dachaufbau mit Plattenbelag auf Stelzlager nach den aaRdT mit:
+ Plattenbelag auf Stelzlager
+ Bautenschutzmatte
+ Abdichtung
+ Wärmedämmung
+ Dampfsperre
+ Unterkonstruktion

SitaDrain® Klassik

SitaDrain® Klassik mit SitaEasy als Speier für die Notentwässerung im nicht belüfteten Dachaufbau mit Plattenbelag auf Stelzlager

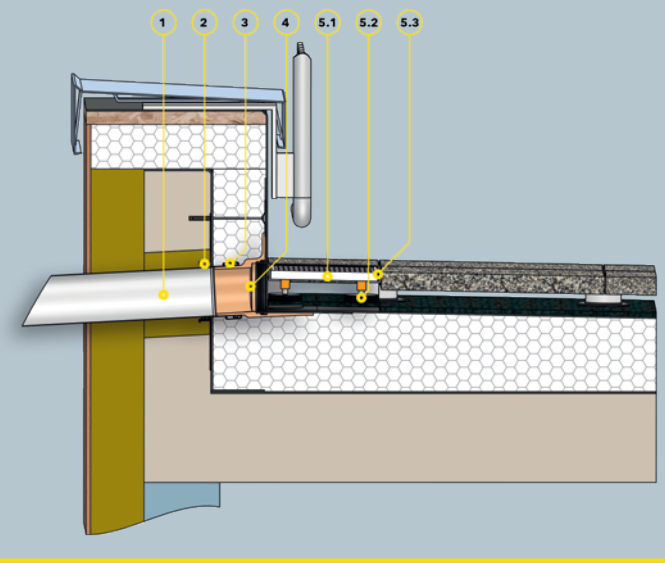

Bauteile

1 SitaAttika Rohr
2 SitaMore Dampfsperrplatte flex
3 SitaAttika Sicherungsschelle
4 SitaEasy

SitaDrain® Klassik bestehend aus:
5.1 SitaDrain® Klassik Gitterrost
5.2 Gummimetallpuffer
5.3 SitaDrain® Klassik Rahmen

Dachaufbau

Nicht belüfteter Dachaufbau mit Plattenbelag auf Stelzlager nach den aaRdT mit:
+ Plattenbelag auf Stelzlager
+ Bautenschutzmatte
+ Abdichtung
+ Wärmedämmung
+ Dampfsperre
+ Unterkonstruktion

SitaDrain® Kastenrinne / mit Designrost

Optisch überzeugend.
Leicht zu verlegen.

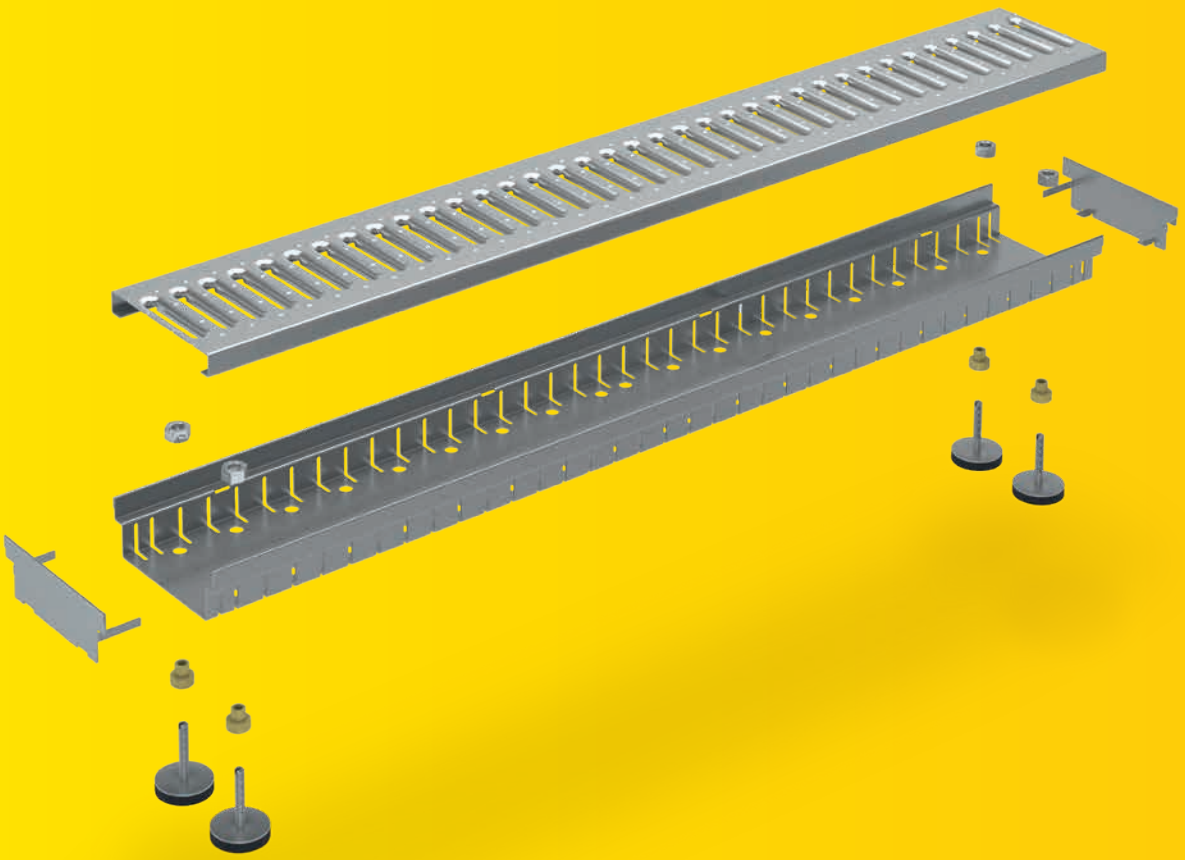

+ Auch zur Verlegung auf einem Splittbett
+ Belastungsklasse K3
+ Mit Gitterrost, Stegrost, Längsstabrost oder Designrost
+ Höhen: 30 mm, 40 mm und 50 mm

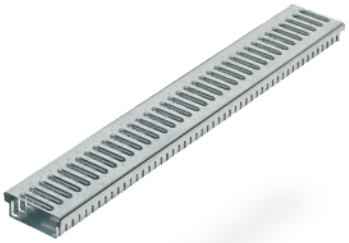

SitaDrain® Kastenrinne
Stahl verzinkt

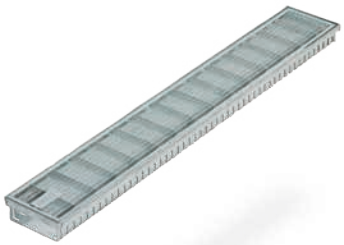

SitaDrain® Kastenrinne
Edelstahl rostfrei

SitaDrain® Kastenrinne
mit Designrost, Edelstahl rostfrei

SitaDrain®
Höheneinstellset

SitaDrain®
Gelenkfüße

SitaDrain®
Kastenrinne Befestigung

SitaDrain®
Kastenrinne Kopfstück

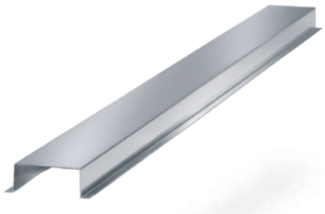

SitaDrain®
Stichkanal

SitaDrain® Kastenrinne
Produktmerkmale im Überblick:

Produktmerkmale

Einsatzgebiete	**Zur Ableitung des Regenwassers und zur Ergänzung der Ablaufsysteme auf Balkonen und Terrassen**
Material	**Verzinkter Stahl oder Edelstahl rostfrei**
Ausführung	**Gitterrost, Stegrost, Längsstabrost oder Designrost**
Farbe	**Silber**
Oberfläche	**Glatt**
Temperatur-beständigkeit min.	**-20 °C**
Baustoffklasse	**A1 nicht brennbar**
Belastungsklasse	**K3 – max. 300 kg / 3,0 kN**
Allgemeine Beschaffenheit	**Oberflächen frei von scharfen Kanten**
Eigenschaften	**+ Auf der Baustelle kürzbar** **+ Umfassendes Zubehör**
Verarbeitung	**Grundlage sind die allgemein anerkannten Regeln der Technik (aaRdT) sowie die Einbaubeispiele und Einbauanleitungen der Sita Bauelemente GmbH. Die Einbaubeispiele dienen nur als Anschauungsdetail und sind ein allgemeiner, unverbindlicher Vorschlag. Die Ausführung ist nur schematisch dargestellt und ersetzt in keinem Fall die erforderliche Werk-, Detail- und Montageplanung der zuständigen Fachunternehmen. Die Anwendbarkeit, Vollständigkeit und Maße sind vom Kunden/Planer/Verarbeiter etc. beim jeweiligen Bauvorhaben eigenverantwortlich zu prüfen und auf die örtlichen Gegebenheiten anzupassen bzw. abzustimmen. Angrenzende Gewerke sind schematisch ohne Gewähr auf Vollständig- und Richtigkeit dargestellt. Die jeweiligen technischen Vorgaben in den Merkblättern, Verarbeitungsrichtlinien und Systemzulassungen sind zu beachten.**

SitaDrain® Kastenrinne
Stahl verzinkt

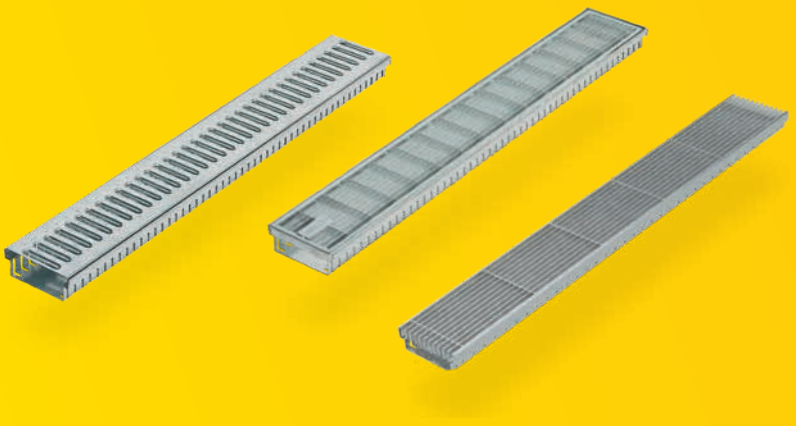

Leistungstext

SitaDrain® Kastenrinne mit Einlegerost, Rinne und Einlegerost aus Stahl verzinkt, Belastungsklasse K3 nach DIN EN 1253-2, rollstuhlbefahrbar, in den Maßen 150 mm x 1000 mm, in den Höhen 30 mm, 40 mm oder 50 mm, Rinne mit 4 mm breiten Schlitzen zur Ableitung des Regenwassers von der Nutzschicht auf die Abdichtungsebene, inklusive Verbindungskrallen, liefern und fachgerecht einbauen.

Technische Zeichnung

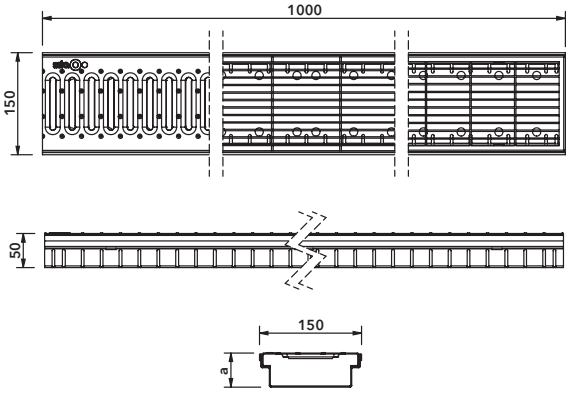

Maße, Rostausführungen und Artikelnummern

Rinnenhöhe a (mm)	Rostausführung	Artikelnummer
30	Stegrost	24 15 30
	Gitterrost	24 15 35
	Längsstabrost	24 30 15
40	Stegrost	24 15 40
	Gitterrost	24 15 45
	Längsstabrost	24 40 15
50	Stegrost	24 15 50
	Gitterrost	24 15 55
	Längsstabrost	24 50 15

Rostausführung					
Steg-rost		Gitter-rost		Längs-stabrost	

SitaDrain® Kastenrinne
Edelstahl rostfrei

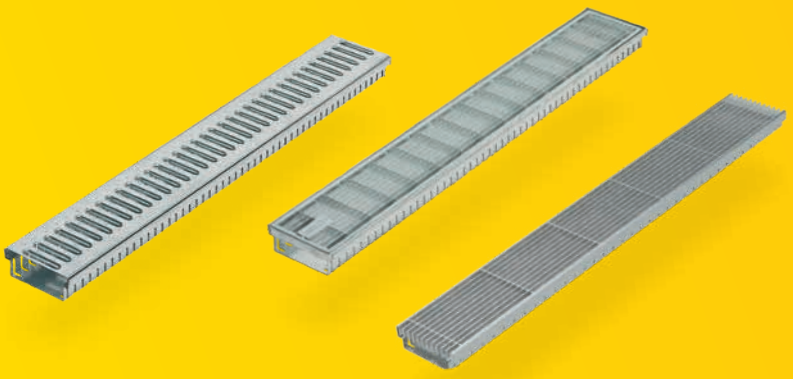

Leistungstext

SitaDrain® Kastenrinne mit Einlegerost, Rinne und Einlegerost aus Edelstahl rostfrei, Werkstoffnummer 1.4301, Belastungsklasse K3 nach DIN EN 1253-2, rollstuhlbefahrbar, in den Maßen 150 x 1000 mm, in den Höhen 30 mm, 40 mm oder 50 mm, Rinne mit 4 mm breiten Schlitzen zur Ableitung des Regenwassers von der Nutzschicht auf die Abdichtungsebene, inklusive Verbindungskrallen, liefern und fachgerecht einbauen.

Technische Zeichnung

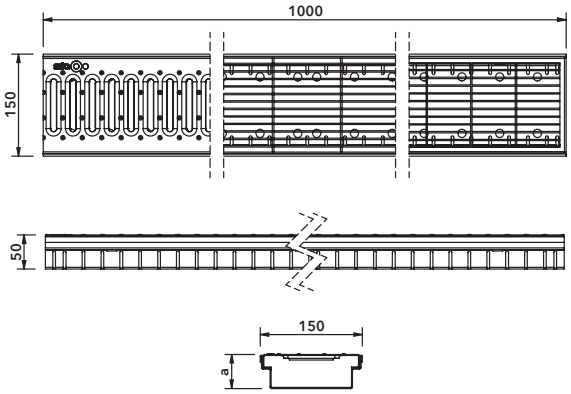

Maße, Rostausführungen und Artikelnummern

Rinnenhöhe a (mm)	Rostausführung	Artikelnummer
30	Stegrost	22 15 30
	Gitterrost	22 15 35
	Längsstabrost	22 30 15
40	Stegrost	22 15 40
	Gitterrost	22 15 45
	Längsstabrost	22 40 15
50	Stegrost	22 15 50
	Gitterrost	22 15 55
	Längsstabrost	22 50 15

Rostausführung					
Steg-rost		Gitter-rost		Längs-stabrost	

SitaDrain® Kastenrinne
mit Designrost, Edelstahl rostfrei

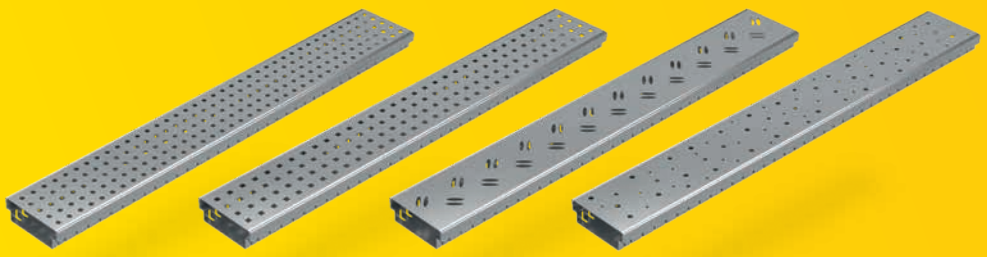

Leistungstext

SitaDrain® Kastenrinne mit Designrost, Rinne und Designrost aus Edelstahl rostfrei, Werkstoffnummer 1.4301, mit einer Materialstärke von 1,5 mm, Belastungsklasse K3 nach DIN EN 1253-2, rollstuhlbefahrbar, in den Maßen 150 mm x 1000 mm, in den Höhen 30 mm, 40 mm oder 50 mm, Rinne mit 4 mm breiten Schlitzen zur Ableitung des Regenwassers von der Nutzschicht auf die Abdichtungsebene, inklusive Verbindungskrallen, liefern und fachgerecht einbauen.

Technische Zeichnung

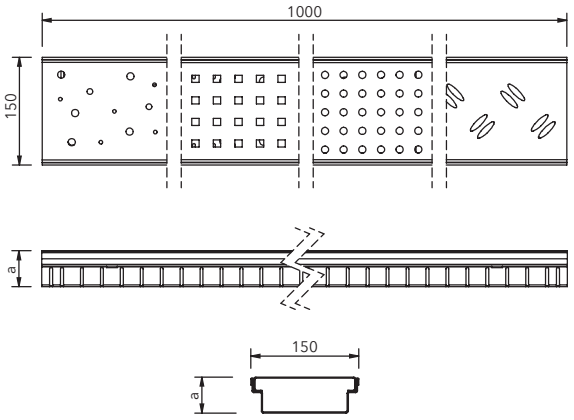

Maße, Rostausführungen und Artikelnummern

Rinnenhöhe a (mm)	Rostausführung	Artikelnummer
30	Kreisrost	22 30 11
	Quadratrost	22 30 12
	Ellipserost	22 30 13
	Bubblerost	22 30 14
40	Kreisrost	22 40 11
	Quadratrost	22 40 12
	Ellipserost	22 40 13
	Bubblerost	22 40 14
50	Kreisrost	22 50 11
	Quadratrost	22 50 12
	Ellipserost	22 50 13
	Bubblerost	22 50 14

Rostausführung							
Kreis-rost		Quadrat-rost		Ellipse-rost		Bubble-rost	

SitaDrain®
Höheneinstellset

Leistungstext

SitaDrain® Höheneinstellset, bestehend aus Gummifüßen mit Edelstahlgewindestiften M8, Sechskantmuttern M12 und Messingtüllen, für eine stufenlose Höheneinstellung der SitaDrain® Kastenrinne von 50 – 150 mm, liefern und fachgerecht einbauen.

Technische Zeichnung

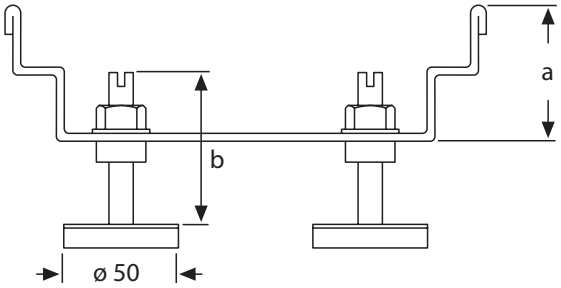

Rinnenhöhen, Höheneinstellsets und Artikelnummern für Kastenrinne aus Edelstahl rostfrei (mit 6 Gummifüßen), für Kastenrinne aus Stahl verzinkt (mit 4 Gummifüßen)

Höheneinstellset b (mm)	Rinnenhöhe a = 30 mm	Rinnenhöhe a = 40 mm	Rinnenhöhe a = 50 mm	Material der SitaDrain® Kastenrinne	Artikelnummer
Set1 b = 30	50* – 70 mm	60 – 80 mm	70 – 90 mm	Edelstahl rostfrei	22 91 30
				Stahl verzinkt	24 91 30
Set2 b = 50	70* – 90 mm	70* – 100 mm	70* – 110 mm	Edelstahl rostfrei	22 91 50
				Stahl verzinkt	24 91 50
Set3 b = 90	110* – 130 mm	110* – 140 mm	110* – 150 mm	Edelstahl rostfrei	22 91 90
				Stahl verzinkt	24 91 90

* minimale Höheneinstellung bei Gitter- und Längsstabrost +10 mm

SitaDrain®
Gelenkfüße

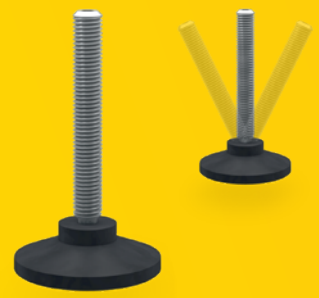

Leistungstext

SitaDrain® Gelenkfüße, Höheneinstellset mit gelenkig gelagerten Füßen, für eine Höhenanpassung bei der SitaDrain® Kastenrinne von 80 – 120 mm, bestehend aus Sicherungsmuttern M12, Messingtüllen und Gelenkfüßen M8, liefern und fachgerecht einbauen.

Technische Zeichnung

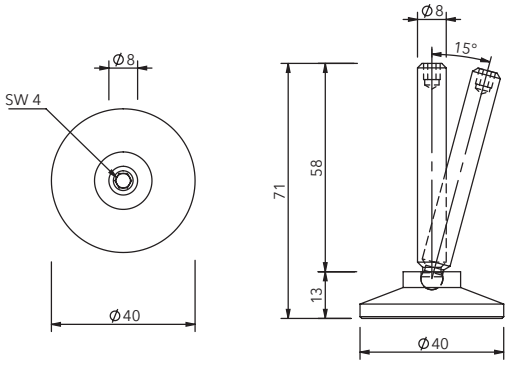

Rinnenhöhen und Artikelnummern für Kastenrinne aus Edelstahl rostfrei (mit 6 Füßen), für Kastenrinne aus Stahl verzinkt (mit 4 Füßen)

Rinnenhöhe a = 30 mm	Rinnenhöhe a = 40 mm	Rinnenhöhe a = 50 mm	Material der SitaDrain® Kastenrinne	Artikelnummer
80* – 100 mm	80* – 110 mm	80* – 120 mm	Edelstahl rostfrei	22 80 20
			Stahl verzinkt	24 80 20

* minimale Höheneinstellung bei Gitter- und Längsstabrost +10 mm

SitaDrain®
Kastenrinne Befestigung

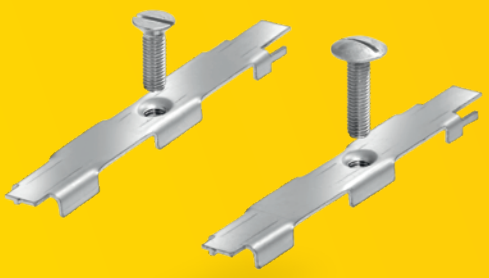

Leistungstext

SitaDrain® Kastenrinne Befestigung für Steg- und Gitterrost, aus Edelstahl rostrei, Werkstoffnummer 1.4301. Bestehend aus zwei Befestigungen mit den Abmessungen 121 x 20 mm und 2 Senkkopfschlitz- bzw. Flachrundschlitzschrauben zur Rostfixierung in der Kastenrinne, liefern und fachgerecht einbauen.

Technische Zeichnung

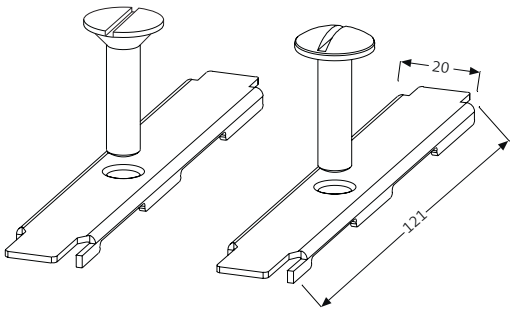

Rostausführung und Artikelnummern

Rostausführung	Artikelnummer
Stegrost Edelstahl rostfrei	22 15 10
Stegrost Stahl verzinkt	22 15 10
Gitterrost Edelstahl rostfrei	22 15 15
Gitterrost Stahl verzinkt	22 15 20

SitaDrain®
Kastenrinne Kopfstück

Leistungstext

SitaDrain® Kastenrinne Kopfstück, aus Edelstahl rostfrei, Werkstoffnummer 1.4301, oder bandverzinktem Stahl für die SitaDrain® Kastenrinne mit einer Bauhöhe von 30 mm, 40 mm oder 50 mm, liefern und fachgerecht einbauen.

Technische Zeichnung

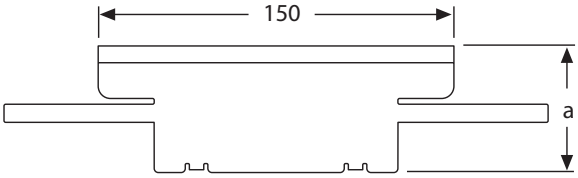

Maße, Rinnenhöhen und Artikelnummern

a (mm)	Für Rinnenhöhe (mm)	Artikelnummer Edelstahl rostfrei	Artikelnummer bandverzinkter Stahl
29	30	E22 15 31	E24 15 31
39	40	E22 15 41	E24 15 41
49	50	E22 15 51	E24 15 51

SitaDrain®
Stichkanal

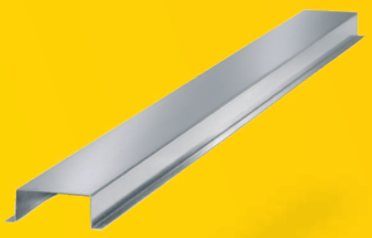

Leistungstext

SitaDrain® Stichkanal, aus bandverzinktem Stahlblech, 30 mm x 70 mm x 1000 mm, mit abgekanteter Auflage zur Weiterleitung des Regenwassers vom Drainagerost zum Gully, zum Beispiel durch ein Splittbett, liefern und fachgerecht einbauen.

Technische Zeichnung

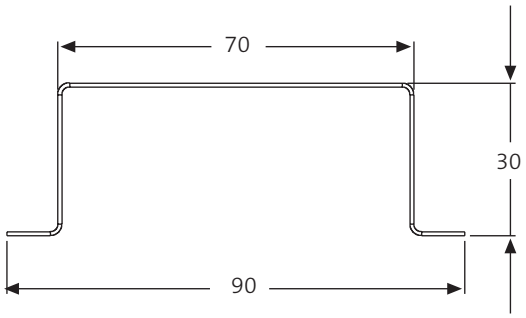

Maße und Artikelnummern

Maße (mm)	Artikelnummer
70 x 30 mm 1.000 mm lang	E20 90 00

SitaDrain® Kastenrinne

SitaDrain® Kastenrinne und SitaCompact im nicht belüfteten Dachaufbau mit Plattenbelag auf Stelzlager

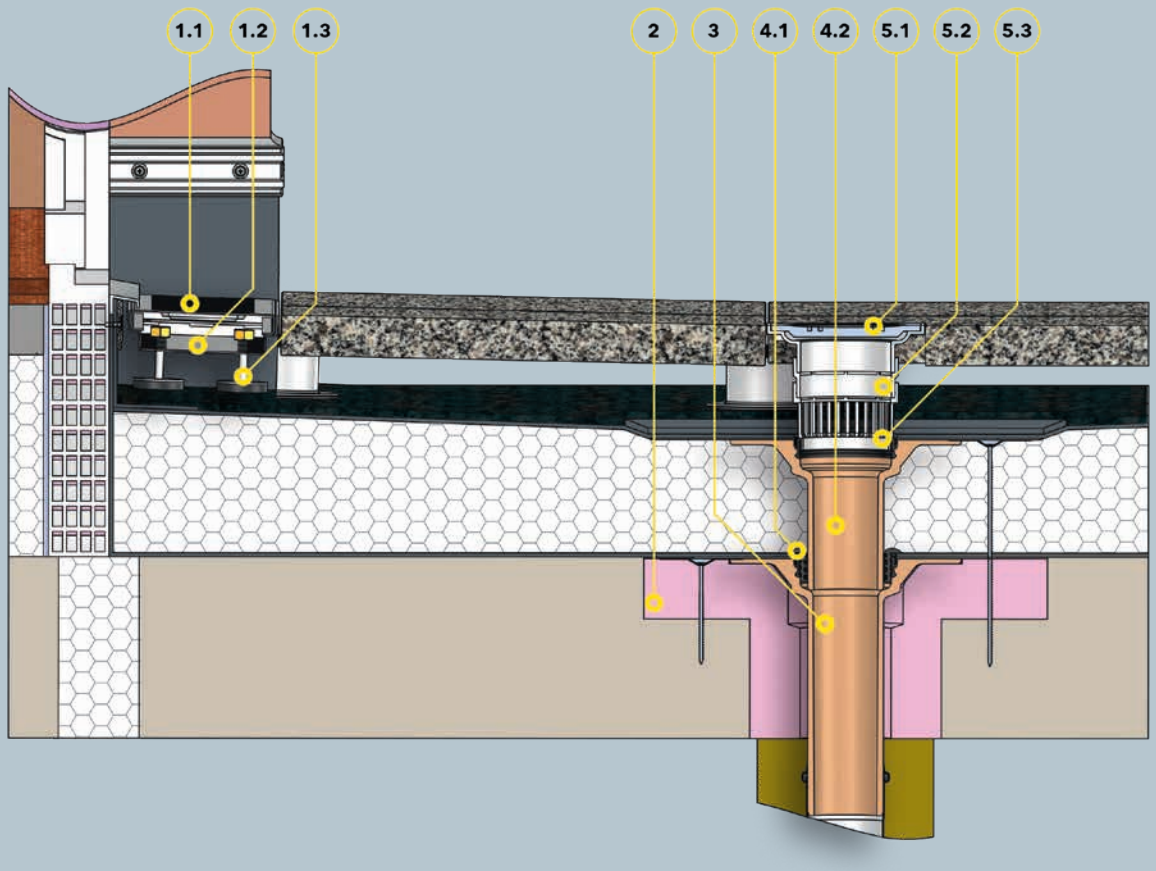

Bauteile

SitaDrain® Kastenrinne bestehend aus:

1.1 SitaDrain® Kastenrinne Stegrost
1.2 SitaDrain® Kastenrinne Grundkörper
1.3 SitaDrain® Kastenrinne höheneinstellset
2 SitaCompact Dämmkörper
3 SitaCompact senkrecht

SitaCompact Aufstockelement bestehend aus:

4.1 Dichtring
4.2 SitaCompact Aufstockelement Grundkörper

SitaCompact Balkonaufsatz bestehend aus:

5.1 Endrost
5.2 Höhenausgleichsstück
5.3 Gittereinlasssieb

Dachaufbau

Nicht belüfteter Dachaufbau mit Plattenbelag auf Stelzlager nach den aaRdT mit:

+ Plattenbelag auf Stelzlager
+ Bautenschutzmatte
+ Abdichtung
+ Wärmedämmung
+ Dampfsperre
+ Unterkonstruktion

SitaDrain® Endlos

Die Systemvariante.
Endlos verlegbar.

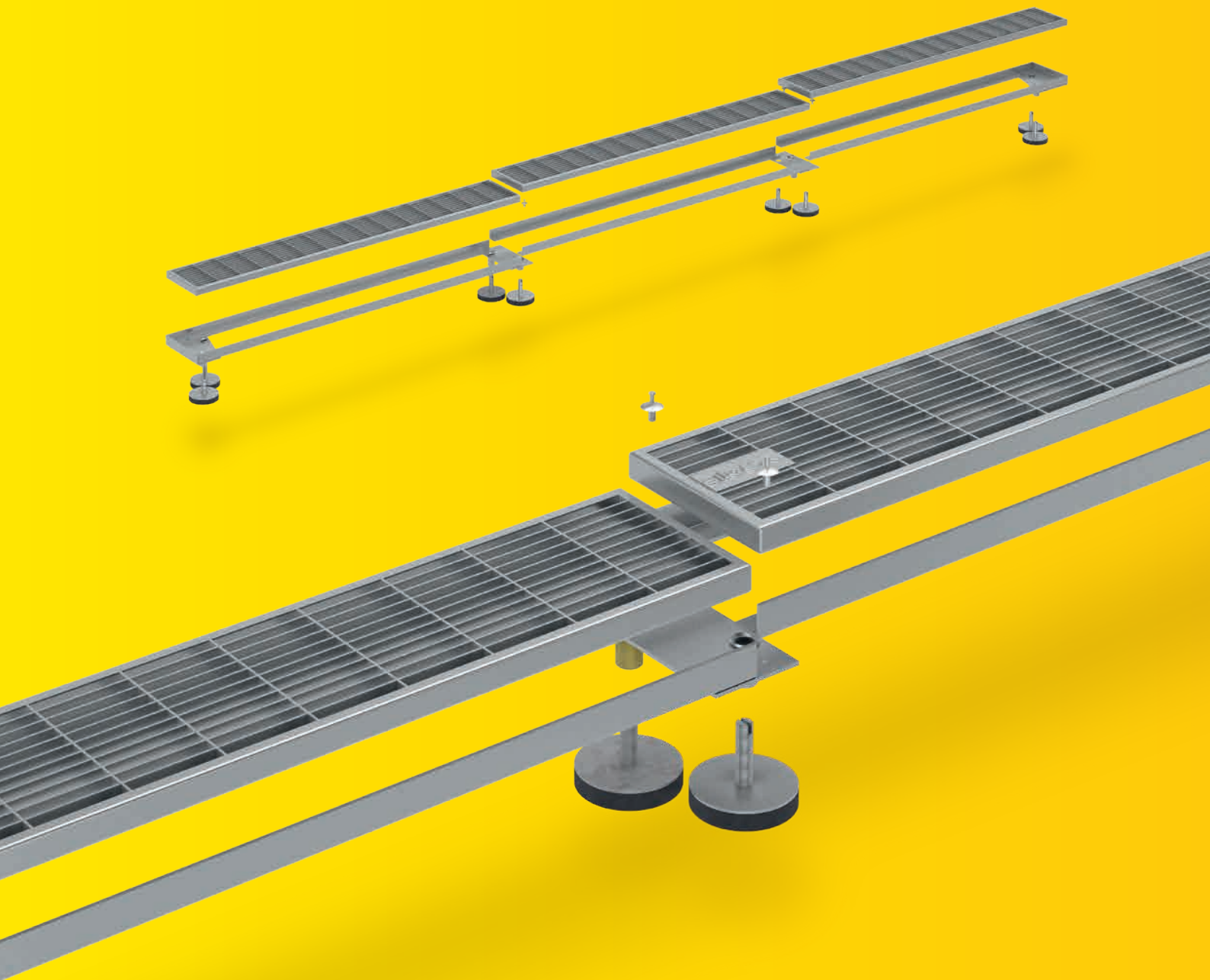

+ Endlos lang
+ Spezialist für Sonderlängen
+ Stufenlos höheneinstellbar
+ Kurze Lieferzeiten auch bei Sonderlängen
+ Umfassendes Zubehör

SitaDrain®
Endlos, Anfangsstück

SitaDrain®
Endlos, Zwischenstück

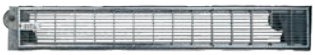

SitaDrain®
Endlos, Endstück

SitaDrain®
Kiesleiste

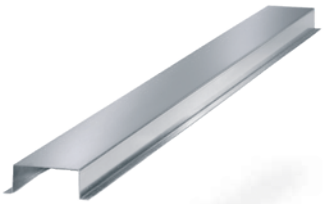

SitaDrain®
Stichkanal

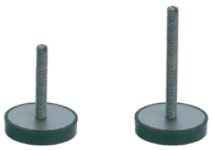

SitaDrain®
Füße

SitaDrain® Endlos
Produktmerkmale im Überblick:

Produktmerkmale

Einsatzgebiete	**Zur Ableitung des Regenwassers und zur Ergänzung der Ablaufsysteme auf Balkonen und Terrassen**
Material	**Verzinkter Stahl**
Ausführung	**Gitterrost**
Farbe	**Silber**
Oberfläche	**Glatt**
Temperatur-beständigkeit min.	**-20 °C**
Baustoffklasse	**A1 nicht brennbar**
Belastungsklasse	**K 3 - max. 300 kg / 3,0 kN**
Allgemeine Beschaffenheit	**Oberflächen frei von scharfen Kanten**
Eigenschaften	**+ Stufenlos höheneinstellbar von 70 - 110 mm** **+ Umfassendes Zubehör**
Verarbeitung	**Grundlage sind die allgemein anerkannten Regeln der Technik (aaRdT) sowie die Einbaubeispiele und Einbauanleitungen der Sita Bauelemente GmbH. Die Einbaubeispiele dienen nur als Anschauungsdetail und sind ein allgemeiner, unverbindlicher Vorschlag. Die Ausführung ist nur schematisch dargestellt und ersetzt in keinem Fall die erforderliche Werk-, Detail- und Montageplanung der zuständigen Fachunternehmen. Die Anwendbarkeit, Vollständigkeit und Maße sind vom Kunden/Planer/Verarbeiter etc. beim jeweiligen Bauvorhaben eigenverantwortlich zu prüfen und auf die örtlichen Gegebenheiten anzupassen bzw. abzustimmen. Angrenzende Gewerke sind schematisch ohne Gewähr auf Vollständig- und Richtigkeit dargestellt. Die jeweiligen technischen Vorgaben in den Merkblättern, Verarbeitungsrichtlinien und Systemzulassungen sind zu beachten.**

SitaDrain® Endlos
Feuerverzinkter Stahl

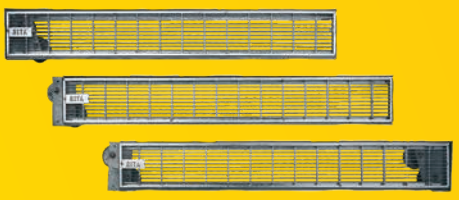

Leistungstext

SitaDrain® Endlos Anfangsstück, Zwischenstück oder Endstück Entwässerungsrost, aus feuerverzinktem Stahl, 150 mm x 1000 mm. Gitterrost (Maschenweite von 9 mm x 64 mm) in vormontierter vernieteter Stahlrahmenkonstruktion, mit höheneinstellbaren Gummifüßen von 70 – 110 mm, liefern und fachgerecht einbauen.

Technische Zeichnung

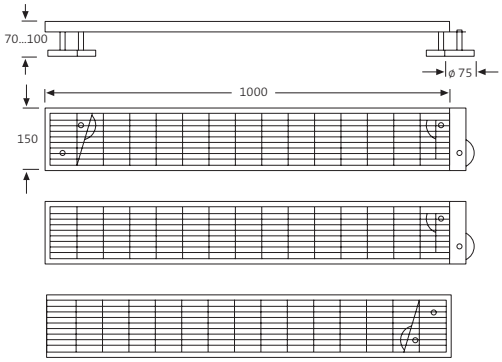

Ausführungen und Artikelnummern

Ausführung	Artikelnummer
Anfangsstück	27 15 22
Zwischenstück	27 15 44
Endstück	27 15 88

SitaDrain®
Kiesleiste

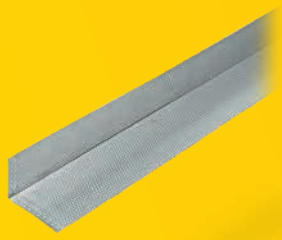

Leistungstext

SitaDrain® Kiesleiste, aus Aluminium-Lochblech, einfach gekantet, umlaufend ungelochter Rand, in den Größen 70 mm x 90 mm, 110 mm x 130 mm und 145 mm x 165 mm. 1000 mm lang, zum Anlehnen an den Rahmen des SitaDrain®, liefern und fachgerecht einbauen.

Technische Zeichnung

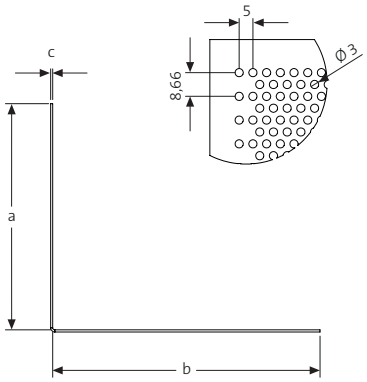

Drainhöhen, Maße und Artikelnummern

Für Drainhöhe (mm)	a (mm)	b (mm)	c (mm)	Artikelnummer
70 – 110	70	90	0,8	E21 10 02
110 – 145	110	130	1,0	21 10 98
145 – 180	145	165	1,0	21 10 99

SitaDrain®
Stichkanal

Leistungstext

SitaDrain® Stichkanal, aus bandverzinktem Stahlblech, 30 mm x 70 mm x 1000 mm, mit abgekanteter Auflage zur Weiterleitung des Regenwassers vom Drainagerost zum Gully, zum Beispiel durch ein Splittbett, liefern und fachgerecht einbauen.

Technische Zeichnung

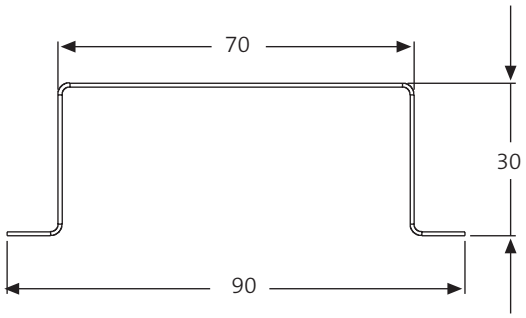

Maße und Artikelnummer

Maße (mm)	Artikelnummer
70 x 30 mm 1.000 mm lang	E20 90 00

SitaDrain®
Füße

Leistungstext

SitaDrain® Füße, zur stufenlosen Höheneinstellung der SitaDrain® Entwässerungsroste, mit feuerverzinktem Gewindestift M12 und eingefräster Nut zur Höheneinstellung von oben mit einem Schraubendreher. Mit einer Gummiauflagefläche aus EPDM zur Lastverteilung, liefern und fachgerecht einbauen.

Technische Zeichnung

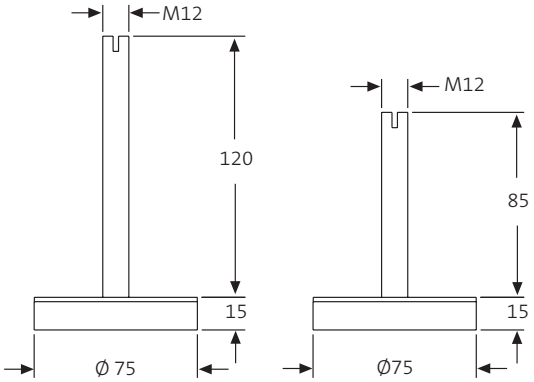

Maße, Materialien und Artikelnummern

Gewindelänge	Material	Drainhöhe (mm)	Artikelnummer
85	Feuerverzinkt	110 – 145	E22 00 85
120	Feuerverzinkt	145 – 180	E22 01 21

SitaDrain®
Endlos

SitaDrain® Endlos mit SitaCompact im nicht belüfteten Dachaufbau mit Plattenbelag im Splittbett

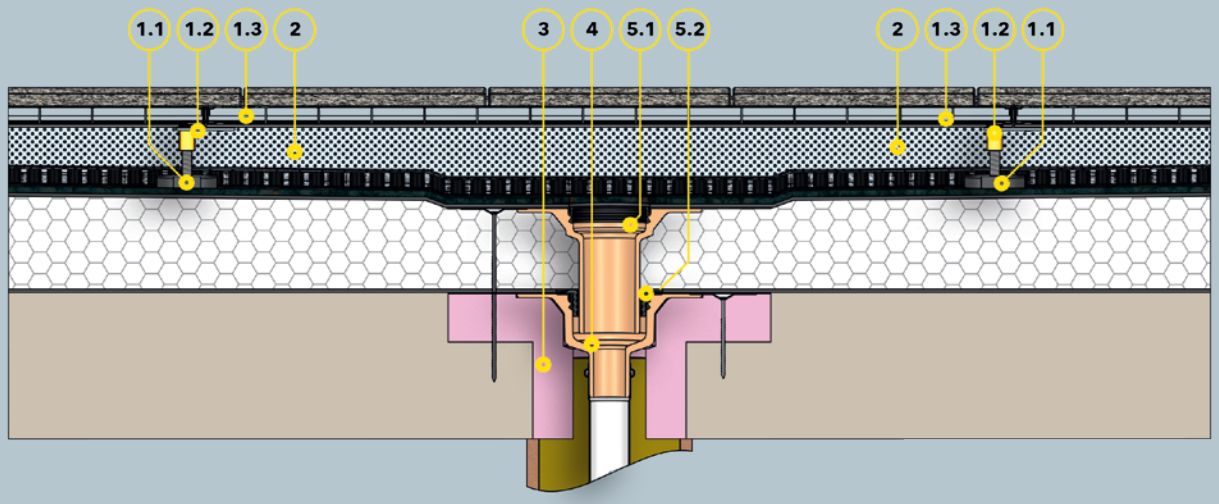

Bauteile

SitaDrain® Endlos bestehend aus:

1.1 SitaDrain® Gummimetallpuffer
1.2 SitaDrain® Endlos Rahmen
1.3 SitaDrain® Gitterrost
2 SitaDrain® Kiesleiste
3 SitaCompact Dämmkörper
4 SitaCompact senkrecht

SitaCompact Aufstockelement bestehend aus:

5.1 Grundkörper
5.2 Dichtring

Dachaufbau

Nicht belüfteter Dachaufbau mit Plattenbelag im Splittbett nach den aaRdT mit:

+ Plattenbelag
+ Splittbett
+ Drainagematte
+ Bautenschutzmatte
+ Abdichtung
+ Wärmedämmung
+ Dampfsperre
+ Unterkonstruktion

SitaGreen Gründachschacht

Für die extensive und intensive Dachbegrünung.

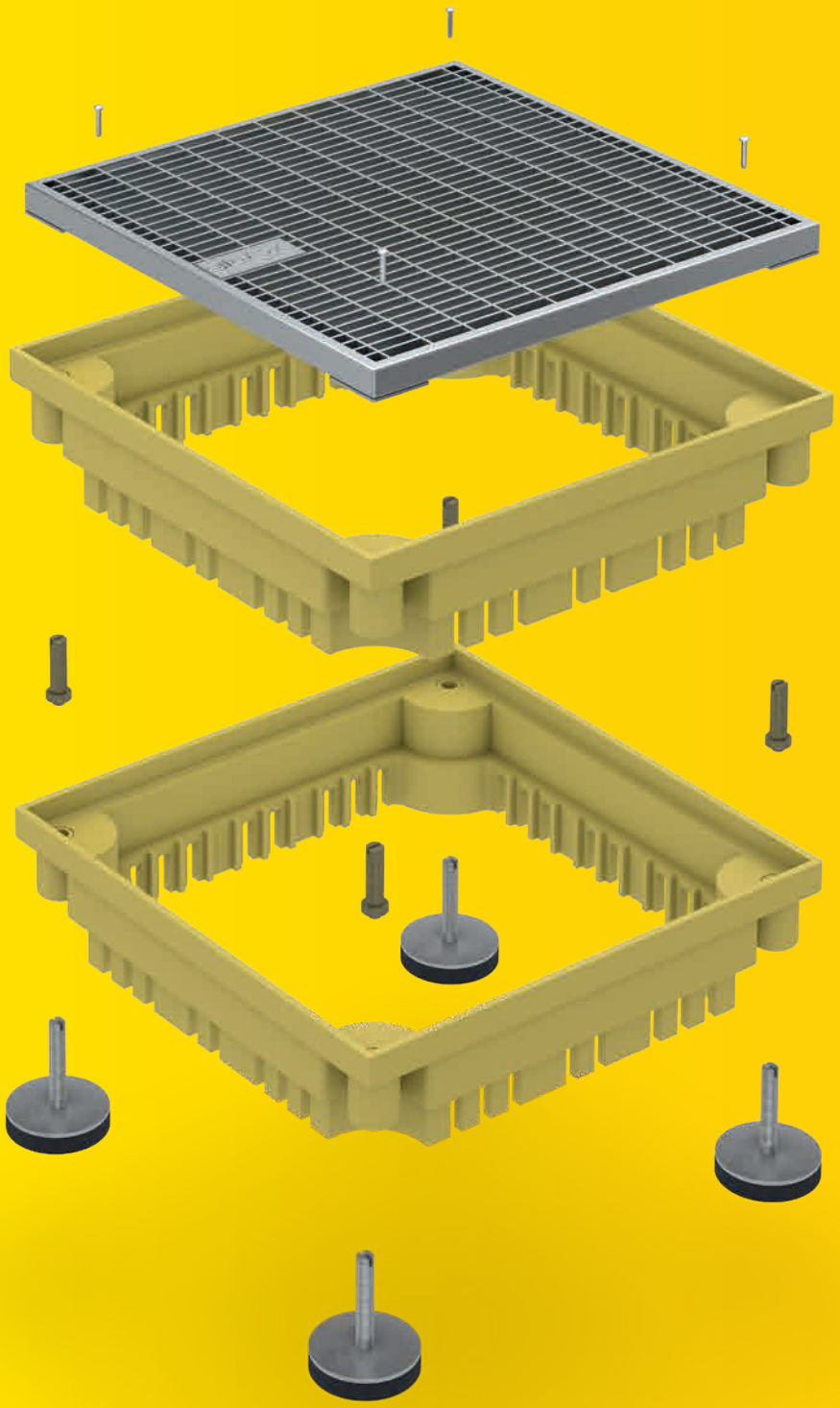

+ Kontrollschacht im Baukastensystem
+ Entwässerung aller Schichtebenen
+ Geeignet für jede Dachbegrünung
+ Stufenlos höheneinstellbar
+ Einfache Montage

SitaGreen
Gründachschacht

SitaGreen
für Intensivbegrünung

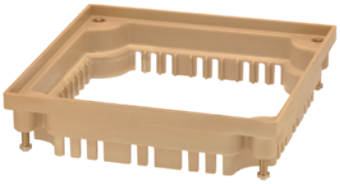

SitaGreen
Aufstockelement

SitaGreen
Anstauelement

SitaGreen Gründachschacht
Produktmerkmale im Überblick:

Produktmerkmale

Einsatzgebiete	**Zur Ableitung des Regenwassers bei intensiver und extensiver Dachbegrünung**
Material	**Grundkörper: Polyurethan, Gitterrost: Verzinkter Stahl**
Ausführung	**Gitterrost**
Farbe	**Grundkörper: Gelb, Gitterrost: Silber**
Oberfläche	**Glatt**
Temperatur-beständigkeit min.	**-20 °C**
Temperatur-beständigkeit max.	**80 °C**
Baustoffklasse	**B2 normal entflammbar**
Belastungsklasse	**H 1,5 – max. 150 kg / 1,5 kN bei SitaGreen für Intensivbegrünung L 15 – max. 1,5 to / 1,5 kN bei SitaGreen Gründachschacht**
Allgemeine Beschaffenheit	**Oberflächen frei von scharfen Kanten**
Eigenschaften	**+ Stufenlos höheneinstellbar + Als Revisionsschacht für verschiedene Gullys einsetzbar**
Verarbeitung	**Grundlage sind die allgemein anerkannten Regeln der Technik (aaRdT) sowie die Einbaubeispiele und Einbauanleitungen der Sita Bauelemente GmbH. Die Einbaubeispiele dienen nur als Anschauungsdetail und sind ein allgemeiner, unverbindlicher Vorschlag. Die Ausführung ist nur schematisch dargestellt und ersetzt in keinem Fall die erforderliche Werk-, Detail- und Montageplanung der zuständigen Fachunternehmen. Die Anwendbarkeit, Vollständigkeit und Maße sind vom Kunden/Planer/Verarbeiter etc. beim jeweiligen Bauvorhaben eigenverantwortlich zu prüfen und auf die örtlichen Gegebenheiten anzupassen bzw. abzustimmen. Angrenzende Gewerke sind schematisch ohne Gewähr auf Vollständig- und Richtigkeit dargestellt. Die jeweiligen technischen Vorgaben in den Merkblättern, Verarbeitungsrichtlinien und Systemzulassungen sind zu beachten.**

SitaGreen
Gründachschacht

Leistungstext

SitaGreen Gründachschacht, aus Polyurethan, mit feuerverzinktem Endrost, Maschenweite 9 mm x 32 mm und vier höheneinstellbaren Gummifüßen, für eine stufenlose Höheneinstellung von 100 – 130 mm, Belastungsklasse L15, liefern und fachgerecht einbauen.

Technische Zeichnung

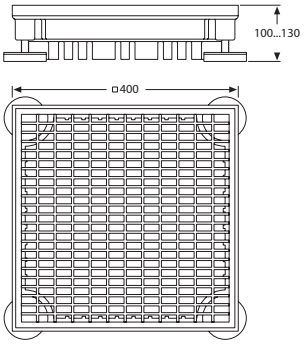

Höheneinstellung, Maß und Artikelnummer

Höheneinstellung (mm)	Maß (mm)	Artikelnummer
100 – 130	400 x 400	23 00 40

SitaGreen
für Intensivbegrünung

Leistungstext

SitaGreen Intensivbegrünung, aus Polyurethan, mit feuerverzinktem Endrost (Maschenweite 9 mm x 32 mm) und Lochblechrahmen aus Aluminium, für eine Höheneinstellung bis 600 mm, Bauseits kürzbar bis auf 230 mm, liefern und fachgerecht einbauen.

Technische Zeichnung

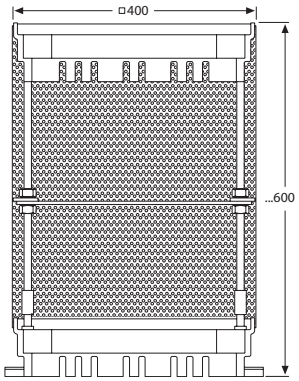

Höheneinstellung, Maß und Artikelnummer

Höheneinstellung (mm)	Maß (mm)	Artikelnummer
600	400 x 400	23 20 40
Sonderhöhe*	400 x 400	23 99 99

*Sonderhöhen bis max. 1070-1100 mm erhältlich. Auftragsbezogene Fertigung.

SitaGreen
Aufstockelement

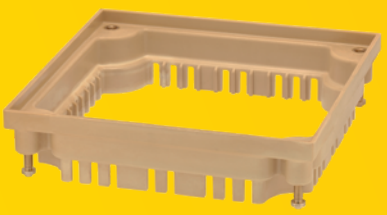

Leistungstext

SitaGreen Aufstockelement, aus Polyurethan, stapelbar, für eine jeweilige Höheneinstellung von 50–80 mm, mit vier höheneinstellbaren Messingbolzen, liefern und fachgerecht einbauen.

Technische Zeichnung

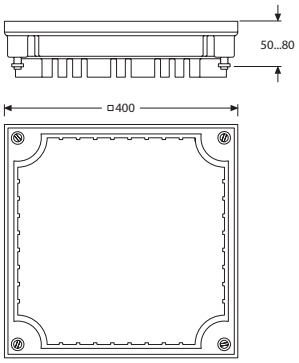

Höheneinstellung, Maß und Artikelnummer

Höheneinstellung (mm)	Maß (mm)	Artikelnummer
50–80	400 x 400	23 10 40

SitaGreen
Anstauelement

Leistungstext

SitaGreen Anstauelement, aus Polyurethan, höheneinstellbar von 60-220 mm, für SitaStandard, SitaTrendy und SitaCompact Dachgullys und Aufstockelemente, für eine gewünschte Regenrückhaltung auf dem Dach, mit Fixierring zur Aufnahme des Kiesfangs, komplett inklusive Dichtring und Gleitmittel liefern und fachgerecht einbauen.

Technische Zeichnung

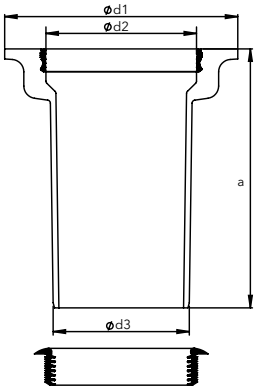

Serie, Maße und Artikelnummern

Für Serie	Anstau von-bis (mm)	a (mm)	d1 (mm)	d2 (mm)	d3 (mm)	Artikelnummer
SitaStandard, SitaMulti	60-220	254	269	189	170	231090
SitaTrendy | SitaTrendy Schraubflansch	60-220	251	226	146	131	231590
SitaCompact | SitaCompact Schraubflansch	50-220	255	229	90	75	231990

SitaGreen

SitaStandard mit SitaGreen Gründachschacht und SitaGreen Aufstockelement im nicht belüfteten Dachaufbau mit extensiver Begrünung

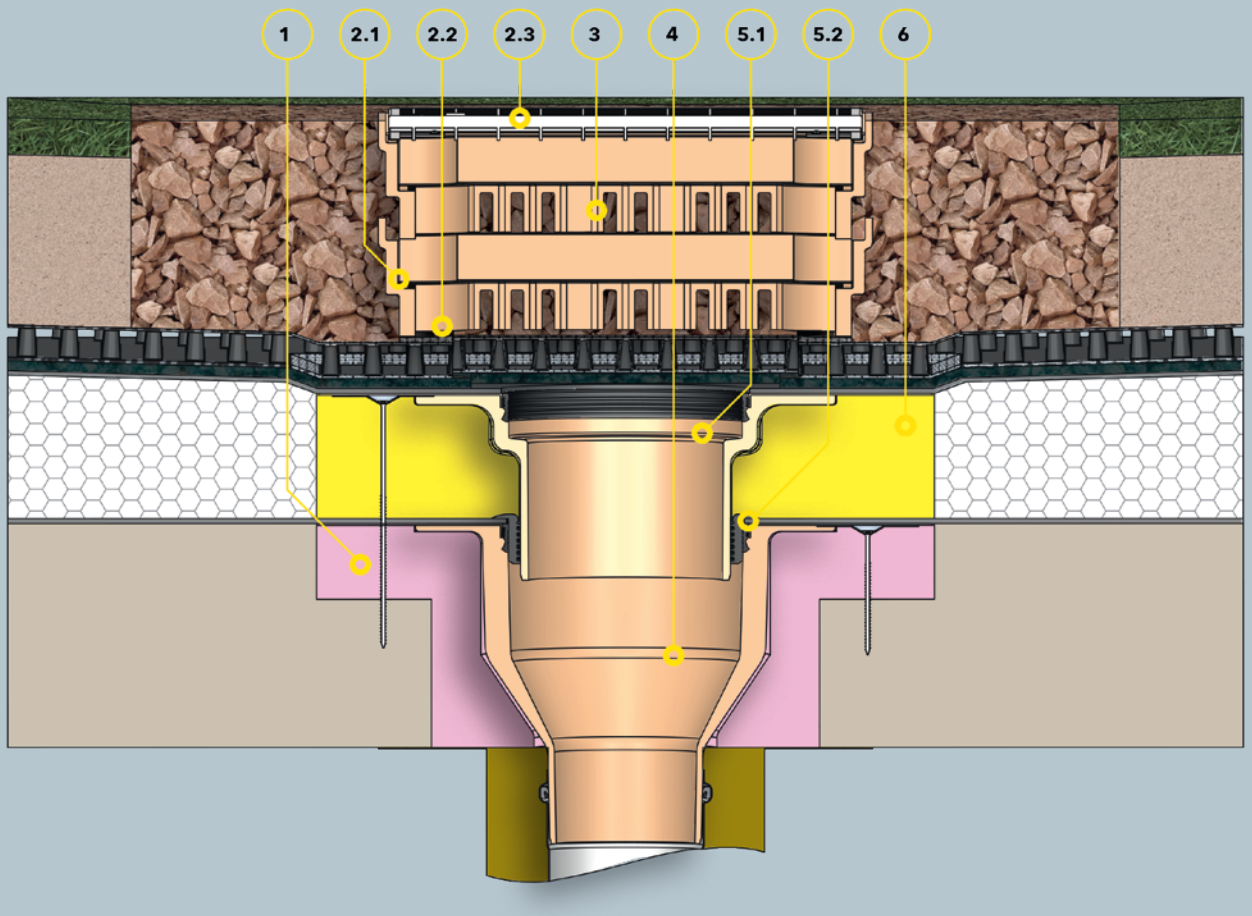

Bauteile

1 SitaStandard Dämmkörper Gully

SitaGreen Gründachschacht bestehend aus:

2.1 SitaGreen Grundkörper
2.2 Gummimetallpuffer

3 SitaGreen Aufstockelement

4 SitaStandard senkrecht

SitaStandard Aufstockelement bestehend aus:

5.1 SitaStandad Aufstockelement Grundkörper
5.2 Dichtring

6 SitaStandard Dämmkörper Aufstockelement

Dachaufbau

Nicht belüfteter Dachaufbau mit extensiver Begrünung nach den aaRdT mit:

+ Dachbegrünung nach Systemanbieter
+ Drainagematte
+ Bautenschutzmatte
+ Abdichtung
+ Wärmedämmung
+ Dampfsperre
+ Unterkonstruktion

SitaGreen Retention

Der Zurückhalter. Für den kontrollierten Ablauf.

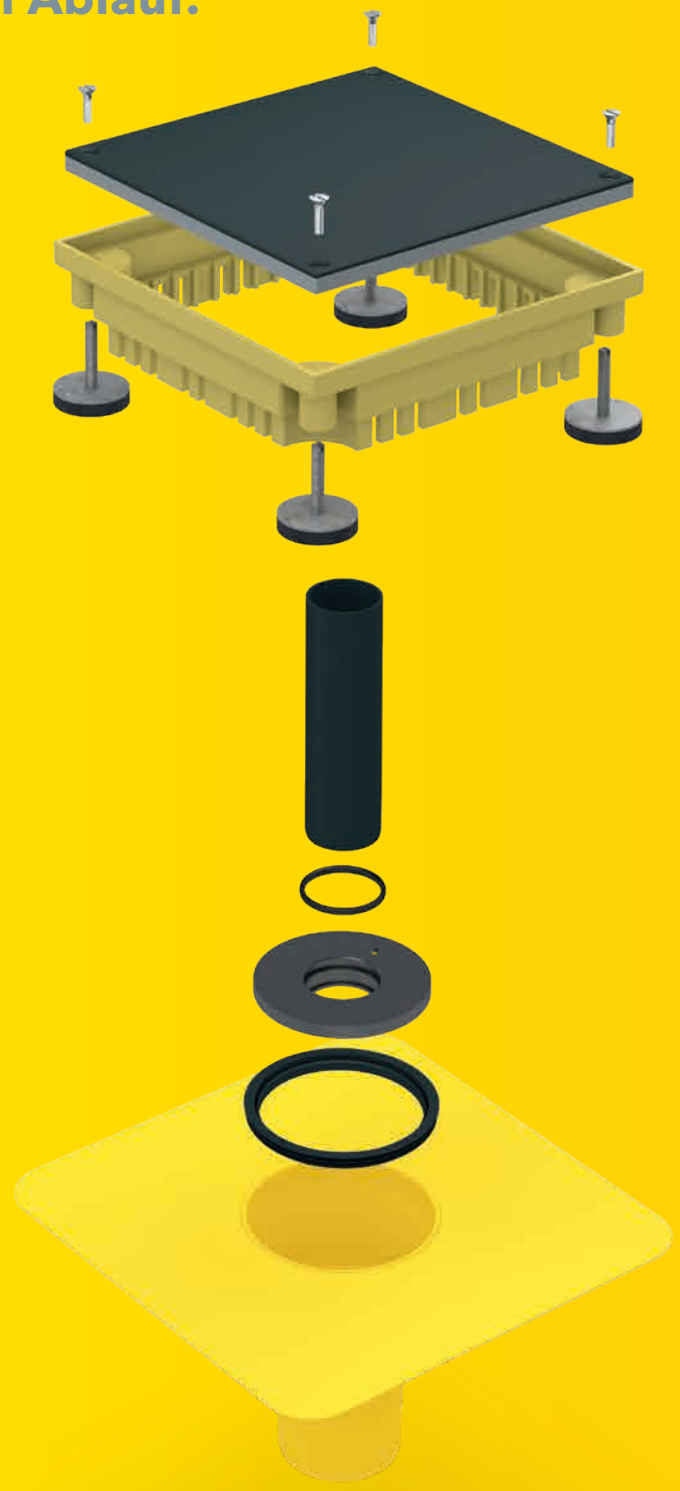

+ Geschlossene Abdeckung aus PE und EPDM
+ Mit vier stufenlos höhenverstellbaren Gummifüßen

SitaGreen
Retention

SitaMore
Retention

SitaMore
Retention Anstauelement

SitaGreen Retention
Produktmerkmale im Überblick:

Produktmerkmale

Einsatzgebiete	**Zur Ableitung des Regenwassers bei Dachbegrünungen mit einer Regenrückhaltung**
Material	**Grundkörper: Polyurethan, Abdeckung aus PE und EPDM**
Ausführung	**Geschlossener Deckel**
Farbe	**Grundkörper: Gelb, Deckel: Schwarz**
Oberfläche	**Glatt**
Temperatur-beständigkeit min.	**-20 °C**
Temperatur-beständigkeit max.	**80 °C**
Baustoffklasse	**B2 normal entflammbar**
Belastungsklasse	**H 1,5 – max. 150 kg / 1,5 kN**
Allgemeine Beschaffenheit	**Oberflächen frei von scharfen Kanten**
Eigenschaften	**+ Stufenlos höheneinstellbar von 70 – 110 mm** **+ Zu Revisionszwecken von oben zu öffnen**
Verarbeitung	**Grundlage sind die allgemein anerkannten Regeln der Technik (aaRdT) sowie die Einbaubeispiele und Einbauanleitungen der Sita Bauelemente GmbH. Die Einbaubeispiele dienen nur als Anschauungsdetail und sind ein allgemeiner, unverbindlicher Vorschlag. Die Ausführung ist nur schematisch dargestellt und ersetzt in keinem Fall die erforderliche Werk-, Detail- und Montageplanung der zuständigen Fachunternehmen. Die Anwendbarkeit, Vollständigkeit und Maße sind vom Kunden/Planer/Verarbeiter etc. beim jeweiligen Bauvorhaben eigenverantwortlich zu prüfen und auf die örtlichen Gegebenheiten anzupassen bzw. abzustimmen. Angrenzende Gewerke sind schematisch ohne Gewähr auf Vollständig- und Richtigkeit dargestellt. Die jeweiligen technischen Vorgaben in den Merkblättern, Verarbeitungsrichtlinien und Systemzulassungen sind zu beachten.**

SitaGreen Retention

Leistungstext

SitaGreen Retention, aus Polyurethan, 400 x 400 mm mit geschlossener Abdeckung aus PE und EPDM und vier höhenverstellbaren Gummifüßen. Belastungsklasse H 1,5. Liefern und fachgerecht einbauen.

Technische Zeichnung

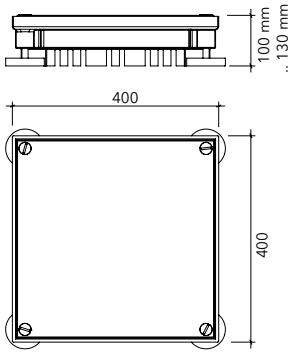

Höheneinstellung, Maß und Artikelnummer

Höheneinstellung (mm)	Maß (mm)	Artikelnummer
100 – 130	400 x 400	23 30 40

SitaMore
Retention

Leistungstext

SitaMore Retention für SitaStandard, SitaIndra und SitaMulti oder SitaTrendy. Die Grundplatte besteht aus Polyamid, das Anstaurohr ist aus HDPE, die Dichtringe sind aus EPDM. Mit vordefinierter Öffnung zum kontrollierten Ablauf von Regenwasser bei einem Retentionsdach. Das Anstaurohr kann individuell gekürzt werden. Die Anstauhöhe beträgt ungekürzt 223 mm. Liefern und fachgerecht einbauen.

Technische Zeichnung

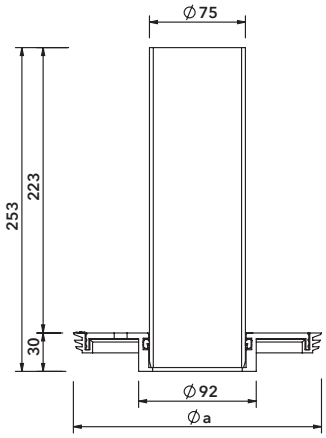

Serie und Artikelnummer

Für Serie	a (mm)	Artikelnummer
SitaStandard, SitaMulti und SitaIndra	194	40 91 03
SitaTrendy	151	40 91 04

SitaMore
Retention Anstauelement

Leistungstext

SitaMore Retention Anstauelement, aus Polyamid, für SitaStandard, SitaIndra, SitaMulti oder SitaTrendy zur Notentwässerung bei begrünten Dächern oder Retentionsdächern, mit mehrlippigem Winkeldichtring zur Abdichtung des Anstauelementes zum Dachablauf. Mit drei stufenlos höheneinstellbaren Gummimetallpuffern, Aufstellfläche je Fuss: 19,6 cm², mit verzinkter Gewindestange M 8 mm x 90 mm, Gehäuse mit 51 umlaufenden Stegen, in der Signalfarbe Gelb ohne Deckel. Anstauhöhen stufenlos einstellbar von 25 – 105 mm. Komplett liefern und fachgerecht einbauen.

Technische Zeichnung

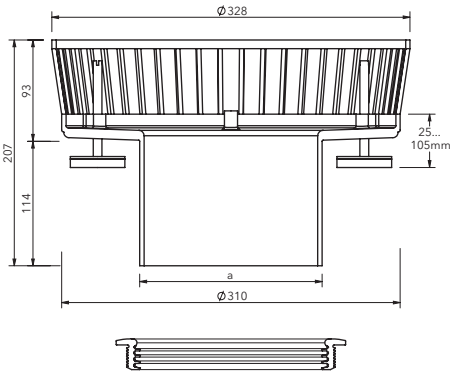

Serie und Artikelnummer

Für Serie	a (mm)	Artikelnummer
SitaStandard, SitaMulti und SitaIndra	167	10 91 75
SitaTrendy	130	15 91 75

SitaGreen Retention

SitaStandard mit SitaMore Retention im nicht belüfteten Dachaufbau

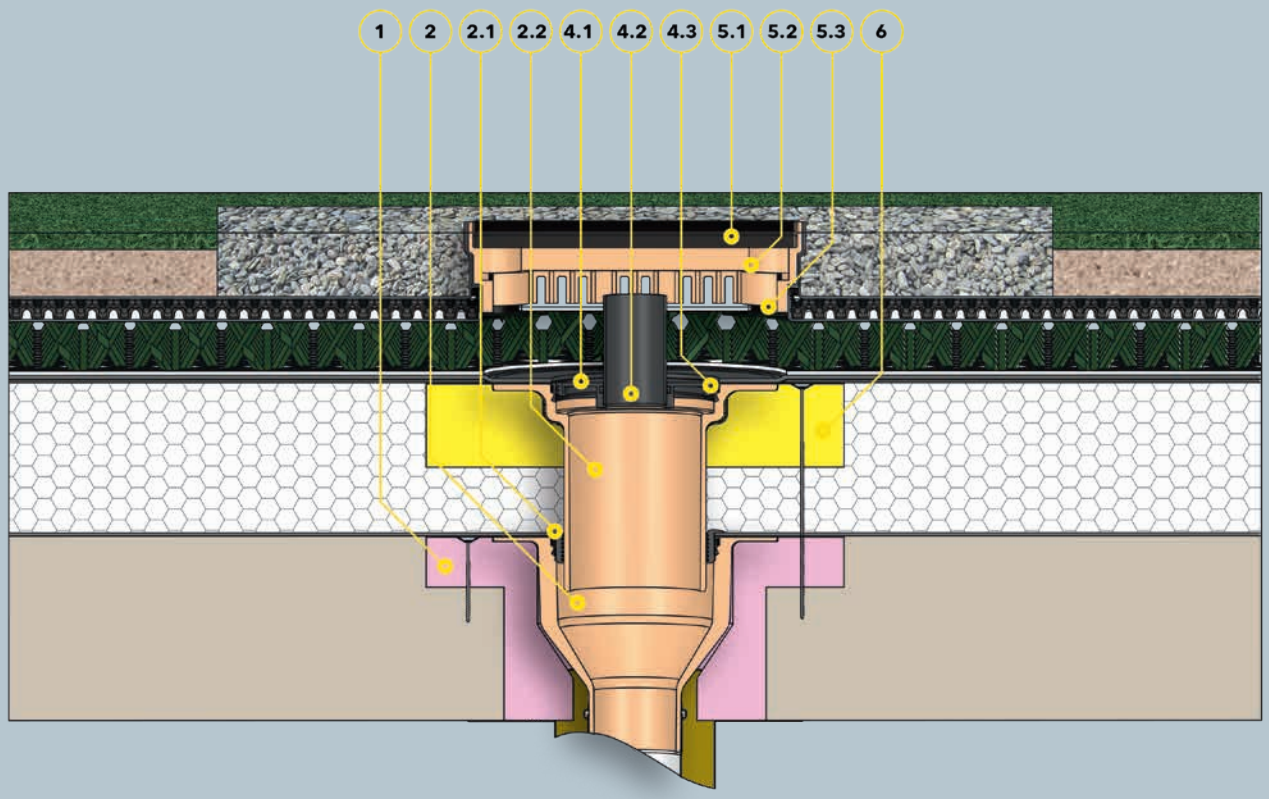

Bauteile

1 SitaStandard Dämmkörper Gully

2 SitaStandard senkrecht

SitaStandard Aufstockelement bestehend aus:

3.1 Dichtring

3.2 SitaStandard Aufstockelement Grundkörper

SitaMore Retention bestehend aus:

4.1 SitaMore Retention Grundplatte

4.2 SitaMore Retention Belüftungsrohr

4.3 SitaMore Retention Befestigungsring

SitaGreen Retention bestehend aus:

5.1 SitaGreen Retention Abdeckung

5.2 SitaGreen Grundkörper

5.3 Gummimetallpuffer

6 SitaStandard Dämmkörper Aufstockelement

Dachaufbau

Nicht belüfteter Dachaufbau und planmäßige Regenrückhaltung mit reduzierter Abflussmenge nach den aaRdT mit:

+ Regenrückhaltesystem nach Hersteller
+ Abdichtung
+ Wärmedämmung
+ Dampfsperre
+ Unterkonstruktion

Sita ist:

1 ausgezeichnet.

Sita – ein Erfüller der Standards

Der Standard ISO 9001 legt die Anforderungen an ein zertifizierungsfähiges Qualitätsmanagementsystem eines Unternehmens fest. Die erforderlichen Eigenschaften der Produkte und Dienstleistungen werden regelmäßig vom zertifizierten Unternehmen überwacht, um qualitätsbezogene Kundenanforderungen zu erfüllen.

Der Standard ISO 14001 legt die Anforderungen an ein zertifizierungsfähiges Umweltmanagementsystem eines Unternehmens fest. Die Erfüllung der Umweltziele und deren kontinuierliche Verbesserung werden überwacht und bewertet.

Sita – unter den 100 Innovativsten

Die TOP 100 kürt seit 25 Jahren die innovativsten Unternehmen des deutschen Mittelstands. 2017 wurde Sita geehrt – auch für seinen guten Draht zur Praxis und den permanenten Austausch mit Fachhändlern, Dachdeckern und Architekten.

3 Förderer.

Sita ist Mitglied im IFBS

Der Industrieverband für Bausysteme im Stahlleichtbau sichert den Qualitätsstandard im Umgang mit großformatigen Bauelementen und erarbeitet technische Regeln und Richtlinien.

Für die Norm: Sita und DIN

Als DIN-Mitglied kann sich Sita effizient mit anderen Fachexperten vernetzen. Damit unterstützen wir das bewährte System der Normung – und können gleichzeitig an zukünftigen Normungsstrategien mitarbeiten.

2 produktgeprüft.

Sita mit dem RAL-Gütezeichen

Ein Garant für höchste Qualität und Sicherheit: Die RAL-Produktzertifizierung ist für Sita freiwillig und geht über die gesetzlichen Anforderungen hinaus. Für Architekten, Handwerker und Bauherren ist es eine rechtssichere Entscheidungshilfe.

Bauart geprüft und überwacht

Die Zertifizierung durch die TÜV Rheinland LGA Products GmbH ist eine Prüfung, der sich die Sita Bauelemente GmbH freiwillig unterzieht. Sie gibt Ihnen die Sicherheit, dass Sita Produkte den Anforderungen der DIN EN 1253 entsprechen und regelmäßig von einem unabhängigen Institut fremdüberwacht werden.

Geregelt durch das Ü-Zeichen

Dachgullys werden nach der DIN EN 1253-2 gefertigt und nach der Bauregelliste A Teil 1 als geregelte Bauprodukte behandelt. Ihre Verwendbarkeit muss in dem dafür erforderlichen Übereinstimmungsnachweis bestätigt sein – deshalb tragen sie das Übereinstimmungszeichen (Ü-Zeichen).

6-Jahres-Sicherheit: ZVDH-Materialgarantie

Sita hat für nahezu alle seine Produkte eine umfangreiche Garantie beim ZVDH hinterlegt. Diese bietet den Innungsbetrieben nicht nur Ersatz im Schadensfall, sondern auch die Absicherung der Aus-, Einbau- und – wenn nötig – Gerüstkosten.

4 Klimaschützer.

Interseroh-Klimaschutz-Zertifikat

Sita gehört zu denjenigen, die beim Klimaschutz mit gutem Beispiel vorangehen: Das Recycling von Transportverpackungen hilft dabei, viele Millionen Tonnen an Treibhausgasen zu vermeiden und dabei wertvolle Ressourcen zu schonen.

Sita nutzt Grünstrom

Die von uns bezogenen Strommengen stammen aus Anlagen, die Strom aus erneuerbaren Energien erzeugen.

Weitere Sita Qualitätsnachweise:

Anschlussmanschetten mit Artikelendziffern.

Für die Serien SitaStandard, SitaTrendy, SitaDSS Profi, SitaIndra, SitaDSS Indra, SitaEasy, SitaEasy Plus, SitaSani®, SitaCompact, SitaCarport, SitaMini, SitaVent, SitaFireguard®, SitaDSS Fireguard® und SitaVent Fireguard®.

Manschetten aus der Serienfertigung

Produkt-/Handelsname	Art.-Nr.-Endziffer	Art
Bitumen	00*	Elastomerbitumen
PVC weich	10	PVC – hellgrau

Manschetten aus der Sonderfertigung

Auftragsbezogene Fertigung: 5 Arbeitstage

Gegen 14,00 € brutto Aufpreis pro Stück:

Produkt-/Handelsname	Art.-Nr.-Endziffer	Art	Hersteller
Alkorbright	69	PVC – weiß	Renolit AG
Alkorplan F35276	49	PVC – mittelgrau	
Alkortec®	05	EVA – dunkelgrau	
Alkortop® F	41	TPO – sandfarben	
Armourplan G	45	PVC – mittelgrau	IKO Polymeric
Atlantic EC12 single ply	63	TPO/TPE – dunkelgrau	Bailey Roofing Systems
Atlantic EC16 single ply	64	TPO/TPE – hellgrau	
Austroplan	38	FPO – hellgrau	Agru Kunststofftechnik GmbH
Evalastic V	22*	EPDM – hellgrau	Alwitra GmbH
Evalon V	25*	EVA – weiß	
Evalon V	37*	EVA – hellgrau	
Evalon V	50*	EVA – schiefergrau	
EverGuard	77	FPO – hellgrau	Wolfin Bautechnik
Extrupol F	32*	FPO – lichtgrau	Schedetal Folien GmbH
Firestone UltraPly	42	TPO/FPO – grau	Firestone Building Products
Firestone UltraPly	54	TPO/FPO – weiß	
Flagon EP-S	31	FPO – sandgrau	SOPREMA GmbH
Flagon EP	73	FPO – basaltgrau	
Flagon SR	66	PVC – hellgrau	
Inofin FR	21	FPO – grau	Wolfin Bautechnik
Köster ECB 2.0 F	72*	ECB – schwarz	Köster Bauchemie AG
Köster TPO 2.0 F	48*	TPE – hellgrau	
Mapeplan D 15	06	PVC – hellgrau	Mapei GmbH (DE)
Mapeplan-T	04	FPO – hellgrau	
O.C. Plan 4230	30*	ECB – schwarz	Polyfin AG
Polyfin 4230	16*	FPO – hellgrau	
Resitrix CL	01**	EPDM – schwarz	Carlisle Construction Materials GmbH
Rhepanol HG 18	34	PIB – grau	FDT Flachdachtechnologie GmbH & Co. KG
Sarnafil®-TG 66-15	24	FPO – beige	Sika GmbH
Sarnafil®-TG 66-15	76	FPO – grau	
Sikaplan® 15G	09	PVC – hellgrau	
Spectraplan SG	46	TPE – grau	IKO Polymeric
Tectofin RG	18	ASA-PVC-P – grau	Wolfin Bautechnik
Thermofin F15	02	FPO – silbergrau	Paul Bauder GmbH & Co. KG
Thermoplan T TL 15	29	FPO – perlweiß	
VAEPLAN F	35	EVA – grau	VAEPLAN GmbH
Wolfin IB	20	PVC-PBV – schwarz	Wolfin Bautechnik

Gegen 46,00 € brutto Aufpreis pro Stück:

Firestone Quickseam SA Flashing	03	EPDM – schwarz	Firestone Building Products

Gegen 62,00 € brutto Aufpreis pro Stück:

Novoproof mit Fügerand	65	EPDM – schwarz	Duraproof technologies GmbH

*Vlieskaschierte Manschette. **Bitumenseite ist oben.

Weitere Manschetten sind auf Anfrage erhältlich.

Sita verkauft nicht nur Gullys, sondern auch echte Lösungen.

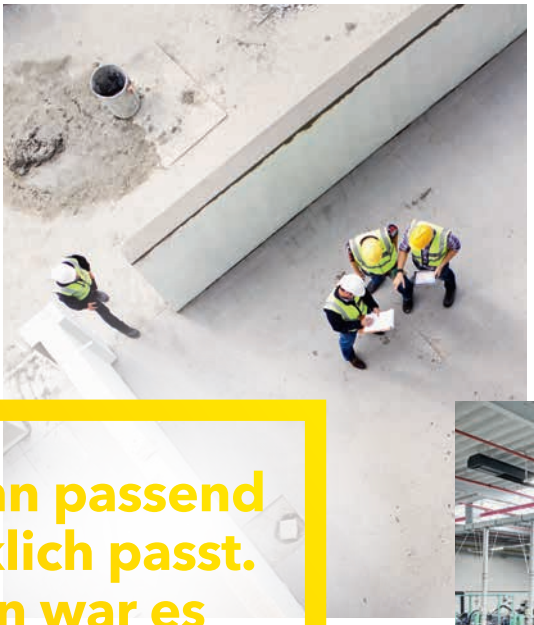

Wenn passend wirklich passt. Dann war es sicher Sita.

Sita ist Problemlöser. Unser gemeinsames Ziel ist die ideale Lösung – für Fachhandel, Architekten, Planer und Anwender. Wir geben unser Spezialwissen weiter – und profitieren genauso von Anregungen aus der Praxis. Seit Jahrzehnten steht Sita für Kompetenz bei der Entwässerung und Entlüftung flacher Dächer. Damit gehören wir zu den führenden Unternehmen in der Branche. In jedem unserer Produkte steckt die Erfahrung von Millionen produzierter Bauteile.

Wir wissen, wie wichtig gute Produktqualität für Ihr einwandfreies Endergebnis ist. Deshalb tun wir alles, um Ihnen mit passenden Lösungen die perfekte Basis für Ihre Arbeit zu liefern. Machen Sie es sich leicht – seien Sie sicher mit Sita.

An alles gedacht.

Bewährte Qualität
Geprüfte und zertifizierte Spezialisten mit langjähriger Kundenbindung. Produktion: »Made in Germany«.

Exzellenter Service
Projektbezogene Beratung und Berechnung mit persönlichem Ansprechpartner.

Fortschritt
Konstant innovative Erweiterungen des Sita Sortiments. Arbeit in Gremien.

Wissensvermittlung
Interne und externe Seminare, Fortbildungen und Trainings.

Sicherheit
Sicherer Sitz der Wunschanschlussmanschette durch eingeschäumten Fixierring.

Passende Lösungen
Praxisgerechtes Vollsortiment – von Anwendern getestet.

10 Jahre Gewährleistung
Bei Sita bekommen Sie eine zuverlässige Gewährleistungsfrist von 10 Jahren.

Nachhaltigkeit
Verantwortungsvoller Umgang mit Rohstoffen und anderen Ressourcen. Qualitäts- und Umweltmanagement.

Ziemlich gut beraten: mit dem Sita Sorglospaket.

Von der individuellen Berechnung für Ihr Bauvorhaben über eine durchgängige, persönliche Projektbetreuung und Beratung – bis hin zum Einbau und darüber hinaus: Das ist echte Sita Produkt- und Servicequalität.

Beratung

Wir teilen unser Wissen. Immer für Sie da – sorgenfrei planen und ausführen.

Rundum abgesichert von der Einbauberatung bis zur 24-h-Auslieferung. Sita Ansprechpartner sind immer für Sie da – ein Anruf genügt.

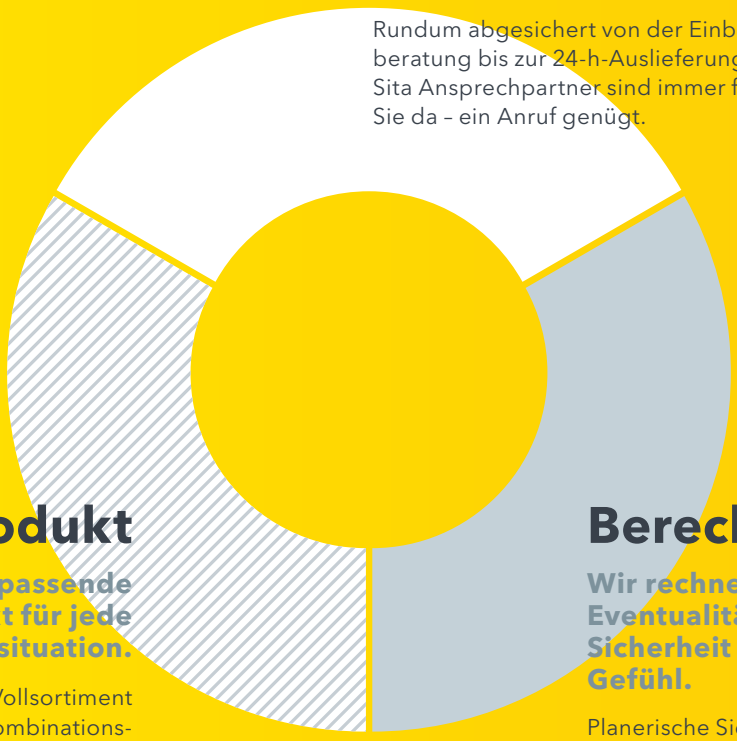

Produkt

Immer das passende Produkt für jede Bausituation.

Unser umfangreiches Vollsortiment bietet vielfältige Kombinationsmöglichkeiten – so sind Sie gerüstet für jede Bausituation.

Berechnung

Wir rechnen mit allen Eventualitäten. Das schafft Sicherheit und ein gutes Gefühl.

Planerische Sicherheit in allen Fragen. Nutzen Sie unseren kostenfreien Sita Berechnungsservice.

Unser Gratis-Berechnungs-service.

Sie brauchen planerische Sicherheit? Wir unterstützen Sie mit Rat und Tat. Dabei machen wir es Ihnen ganz leicht:

Unsere Experten berechnen die normenkonforme Haupt- und Notentwässerung, basierend auf den Daten Ihrer Dachfläche. Durch Nennung Ihres Objektstandorts fließen unter anderem genaue Regenspende-Daten mit in die Berechnung ein. So bekommen Sie ganz leicht und exklusiv ein genau für Ihr Vorhaben berechnetes Ergebnis – persönlich und präzise. Einfach online unser Formblatt ausfüllen und an uns abschicken.

Bei Fragen rufen Sie uns gerne an:
+49 2522 8340-160

Die Beratung von Sita hat mir in allen Planungs- und Bauphasen Sicherheit gegeben.

Ziemlich gut aufgestellt: mit dem Sita Sortiment.

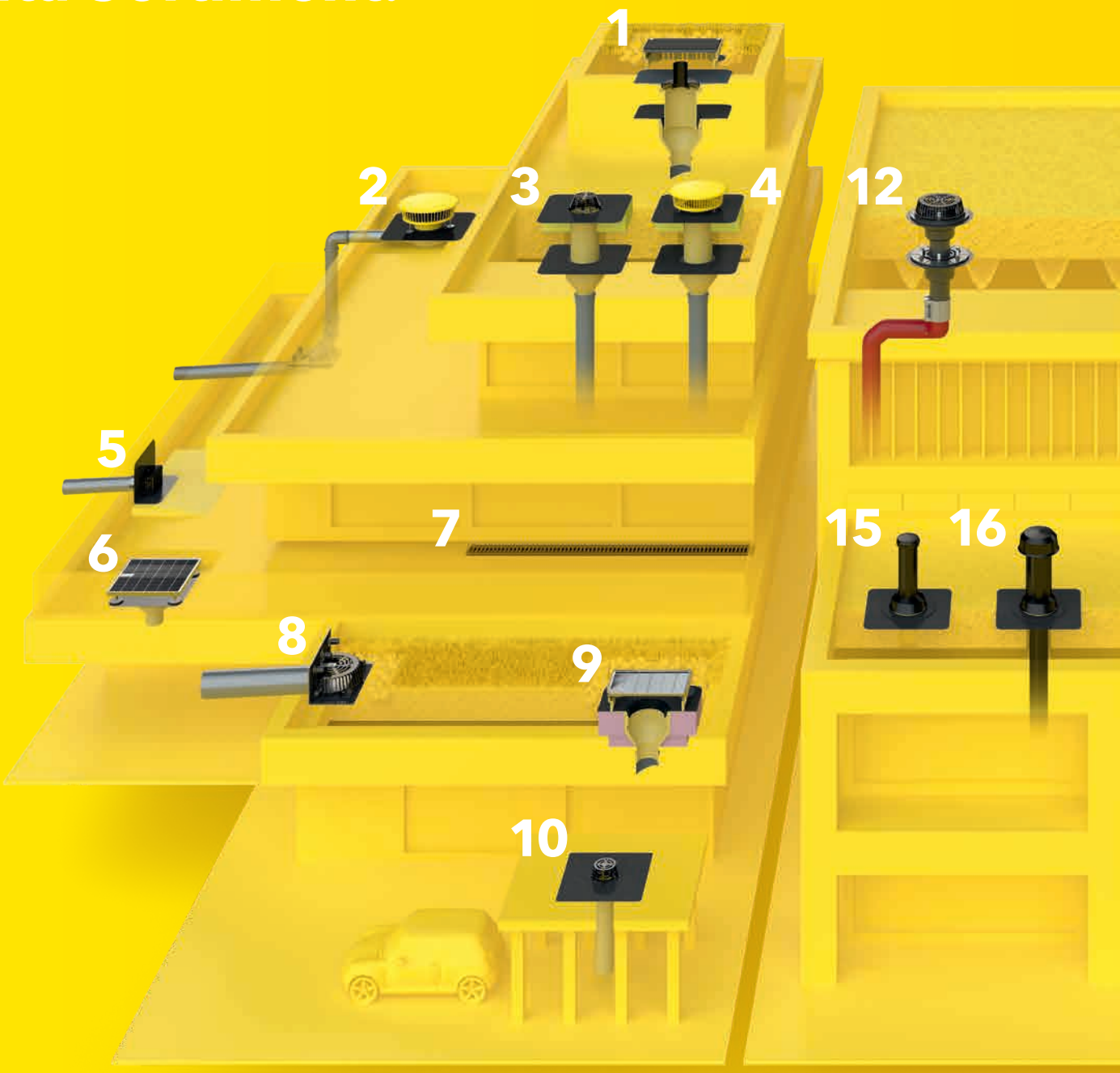

1 SitaGreen Retention mit SitaMore Retention

2 SitaAttika Kaskade mit SitaDSS Indra Notentwässerungsset und SitaAttika Rohrsystem

3 SitaStandard mit SitaStandard Aufstockelement und Dämmkörper Aufstockelement

4 SitaStandard mit SitaStandard Aufstockelement, Dämmkörper Aufstockelement und SitaMore Anstauelement

5 SitaEasy

6 SitaDrain® Terra mit SitaCompact

7 SitaDrain® Kastenrinne mit Stegrost

8 SitaRondo

9 SitaGreen Gründachschacht mit SitaTrendy und SitaTrendy Dämmkörper Gully

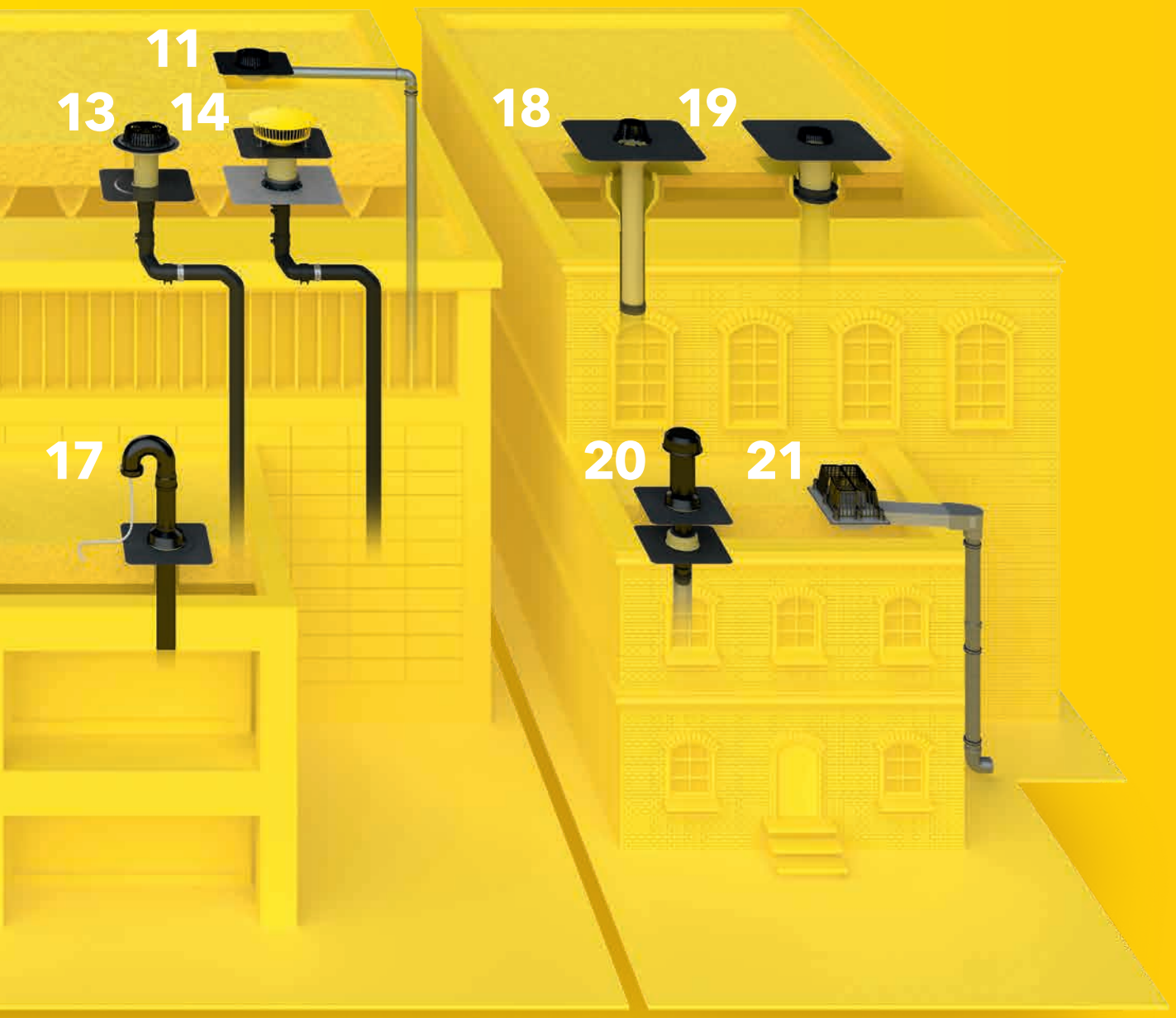

10 **SitaCarport**

11 **SitaDSS Indra Hauptentwässerungsset**

12 **SitaDSS Multi mit SitaDSS Multi Aufstockelement**

13 **SitaDSS Profi mit SitaDSS Profi Aufstockelement**

14 **SitaDSS Fireguard® mit Anstauelement**

15 **SitaVent Revision**

16 **SitaVent Systemlüfter mit SitaVent Kondensabweiser**

17 **SitaVent Rohrdurchführung**

18 **SitaSani®** Sanierung in das bestehende Rohrsystem

19 **SitaSani®** Sanierung in den bestehenden Dachgully

20 **SitaVent Sanierungslüfter mit SitaVent Grundplatte**

21 **SitaTurbo mit Anstau-Losflansch**

Wir nutzen nur das beste Material, damit Sie es mit dem Regen leicht haben.

Für mich ist Sita Herausforderung. Denn unsere Produkte müssen allen Herausforderungen trotzen, die Wetter- und Wasserbelastung verursachen. Und was unsere Produktlösungen leisten müssen, soll auch meinen Job bestimmen. Ob Widerstandsfähigkeit bei schwierigen Abstimmungen, ob beim Sorgen für klare Abläufe bei der Produktentwicklung. Das ist meine Herausforderung. Und es macht mich stolz zu wissen, dass wir all das bei Sita gemeinsam meistern.

Markus Dresmann
Leiter Produktentwicklung__Sita

Sitaleicht.
Wenn es einfach leicht ist, das beste Produkt zu finden.

Sita direkt.

Sita ist immer für Sie da. Sie sind gerade mitten in der Planung und suchen die ideale Entwässerungslösung? Ob Fachhandel, Architekt, Planer oder Anwender: Hier finden Sie genau Ihren Ansprechpartner.

PLZ-BEREICH	AUSSENDIENST	INNENDIENST
Ost 01000 – 09999 98000 – 99999	 **Harald Männel** Dorfstraße 141 08428 Langenbernsdorf **T** +49 36608 216197 **F** +49 36608 216196 **M** +49 151 67100200 **E** harald.maennel@t-online.de	 **Lutz Steinsträter** **T** +49 2522 8340-153 **E** l.steinstraeter@sita-bauelemente.de
Nordost 10000 – 19999 39000 – 39999	 **Thomas Sonntag** Lindenberger Straße 10a 16356 Ahrensfelde **T** +49 30 935238-23 **F** +49 30 935238-24 **M** +49 171 7727114 **E** thomas.sonntag@thsonntag.de	 **Hartmut Vogt** **T** +49 2522 8340-148 **F** +49 2522 8340-240 **E** h.vogt@sita-bauelemente.de
Nord 20000 – 29999	 **Hartmut Voigts** Sielwall 83 28203 Bremen **T** +49 421 794888-8 **F** +49 421 794888-9 **M** +49 177 7948888 **E** hartmut.voigts@arcor.de	 **Daniela Vahrenhorst** **T** +49 2522 8340-147 **F** +49 2522 8340-240 **E** d.vahrenhorst@sita-bauelemente.de
Mitte 30000 – 38999	 **Ira Böhland** Handelsvertretung Böhland Posener Straße 12 31228 Peine **T** +49 5171 507707-1 **F** +49 5171 507707-3 **M** +49 171 2479599 **E** HVBoehland@sita-bauelemente.de	 **Daniela Vahrenhorst** **T** +49 2522 8340-147 **F** +49 2522 8340-240 **E** d.vahrenhorst@sita-bauelemente.de
Nordwest 40000 – 40999 42000 – 42999 44000 – 45999 48000 – 49999 51000 – 51999 57000 – 59999	 **Karl-Heinz Huckschlag** Huckschlag Handelsvertretung UG Am Hixterwald 2b 59439 Holzwickede **T** +49 2301 1879-460 **F** +49 3212 1879-427 **M** +49 1575 7978286 **E** info@hv-huckschlag.de	 **Stefanie Eikelmann** **T** +49 2522 8340-144 **F** +49 2522 8340-240 **E** s.eikelmann@sita-bauelemente.de
West 41000 – 41999 46000 – 47999 50000 – 50999 52000 – 56999 60000 – 61999 63000 – 63699 65000 – 67999	 **Jens Klee und Claas Ahland** Jens Klee & Claas Ahland GbR Knappmannhöhe 8 45145 Essen **T** +49 201 757073 **F** +49 201 753821 Jens Klee: **M** +49 173 2918795 **E** j.klee@kuae.de Claas Ahland: **M** +49 172 2312792 **E** c.ahland@kuae.de	 **Hartmut Vogt** **T** +49 2522 8340-148 **F** +49 2522 8340-240 **E** h.vogt@sita-bauelemente.de

Es gibt viele Fragen – eine der wichtigsten Antworten: Das Wasser muss vom Dach.

PLZ-BEREICH

AUSSENDIENST / INNENDIENST

Südwest
63700 – 64999
68000 – 69999
97600 – 97999

Timo Lohrey
Handelsvertretung Uwe Knorr
Marktweg 4
63636 Brachttal-Streitberg
T +49 6054 900476
F +49 6054 900478
M +49 151 70130301
E lohrey@handelsvertretung.warmwohnen.de

76000 – 79999

Benjamin Bruder (Außendienst)
Handelsvertretung Uwe Knorr
Im Hubfeld 19
77797 Ohlsbach
T +49 7803 601071
F +49 7803 928138
M +49 176 61057551
E bruder.benjamin@online.de

Brigitta Jostkleigrewe (Innendienst)
T +49 2522 8340-143
F +49 2522 8340-240
E b.jostkleigrewe
@sita-bauelemente.de

63700 – 64999
68000 – 69999
70000 – 75999
78000 – 78999
87000 – 89999

Uwe Knorr (Außendienst)
Franz-Lutz-Straße 8
74391 Erligheim
T +49 7143 2601-30
F +49 7143 2601-31
M +49 171 8187849
E uweknorr.handelsvertretungen
@t-online.de

Südost
90000 – 93999
95000 – 97999

Stefan Schönemann (Außendienst)
Bürgermeister-Promm-Straße 2
91781 Weißenburg
T +49 9141 87722-0
F +49 9141 87722-2
M +49 173 9595052
E info@dichte-flachdaecher.de

Christine Kather (Innendienst)
T +49 2522 8340-146
F +49 2522 8340-240
E c.kather@sita-bauelemente.de

Österreich

Gernot Holzinger (Außendienst)
Sennweg 1
4030 Linz
T +43 732 316049
F +43 732 316049
M +43 664 4825524
E sita.g.holzinger@aon.at

Sarah Grotegut (Innendienst)
T +49 2522 8340-149
F +49 2522 8340-240
E s.grotegut@sita-bauelemente.de

Christine Kather (Innendienst)
T +49 2522 8340-146
F +49 2522 8340-240
E c.kather@sita-bauelemente.de

TECHNISCHER SERVICE

Frank Birwe
T +49 2522 8340-163
E f.birwe@sita-bauelemente.de

Thomas Dreisilker
T +49 2522 8340-151
E t.dreisilker@sita-bauelemente.de

Jörg Kemper
T +49 2522 8340-362
E j.kemper@sita-bauelemente.de

Dominik Kortenbusch
T +49 2522 8340-171
E d.kortenbusch@sita-bauelemente.de

Carsten Meier
T +49 2522 8340-167
E c.meier@sita-bauelemente.de

Rolf Prang
T +49 2522 8340-165
E r.prang@sita-bauelemente.de

Brian Westermann
T +49 2522 8340-156
E b.westermann
@sita-bauelemente.de

Ute Weiß
T +49 2522 8340-168
E u.weiss@sita-bauelemente.de

Sita Bauelemente GmbH
Ferdinand-Braun-Straße 1
33378 Rheda-Wiedenbrück
T +49 2522 8340-0
F +49 2522 8340-100
E info@sita-bauelemente.de
W sita-bauelemente.de

Technische Änderungen und Irrtum vorbehalten

P0110010-20
DE-01-2020